Pożar symbolu Francji str. 14-16

5
2019

Pismo odznaczone Medalem Honorowym im. Józefa Tuliszkowskiego

Rok założenia 1912

Miesięcznik Państwowej Straży Pożarnej

Nr ind. 371203 ISSN 0137-8910

Cena **5 zł** (w tym 5% VAT)

przegląd pożarniczy

Nasi bohaterowie

26 Mundur nie chroni

34 Z czym do mediów

38 Strażacy weterani

40 Wynalazki na żywioł

44 Nagroda niejedno ma imię

47 Jakie BHP?

Nasza okładka:

Wręczenie medalu „Młody Bohater" podczas Centralnych Obchodów Dnia Strażaka
fot. Marcin Klecz

Dzień Strażaka

8 Oficerskie szlify

10 Wspólnota czynów i emocji

Ratownictwo i ochrona ludności

14 Ocalenie symbolu

16 Uratować albo zginąć

19 Dlaczego katedry płoną?

22 Ćwiczenia JUNIOR

Zdrowie

24 Nie tylko rak

26 Profilaktyka zbroją strażaka

Sprawy ochotników

30 Wsparcie OSP – nowe podejście (cz. 2)

Organizacja

34 Warsztat oficera prasowego

Rozmaitości

38 Nasi weterani

Technika

40 Konieczność rodzi wynalazek

Prawo w służbie

44 Motywowanie przez nagradzanie

47 BHP po nowemu

Historia i tradycje

50 Przełomowa autodrabina

52 Chorągiew

Stałe pozycje

12 Przegląd wydarzeń

53 Służba i wiara

54 Przegląd prasy zagranicznej

55 www.poz@rnictwo

55 Warto przeczytać

55 Straż na znaczkach

8 Dzień Strażaka

Tak świętowaliśmy

16 Ratownictwo i ochrona ludności

Paryscy strażacy w akcji

34 Organizacja

Strażak w świecie mediów

Prezydent Rzeczypospolitej Polskiej
ANDRZEJ DUDA

Warszawa, 4 maja 2019 roku

Uczestnicy i Organizatorzy
uroczystości z okazji Dnia Strażaka 2019

Drodzy Strażacy Państwowej Straży Pożarnej!
Drogie Druhny i Druhowie Ochotniczych Straży Pożarnych!
Szanowni Państwo!

Trudna i niebezpieczna, ale jakże szlachetna misja strażaka darzona jest przez Polaków najwyższym szacunkiem oraz zaufaniem społecznym. W ten właśnie sposób rodacy wyrażają wielkie uznanie dla Państwa odpowiedzialnej, ofiarnej służby. W dniu świętego Floriana, Waszego patrona, kiedy przypada święto wszystkich strażaków, pragnę złożyć Państwu w imieniu Rzeczypospolitej Polskiej najserdeczniejsze podziękowania i najlepsze życzenia.

Strażak jest symbolem poświęcenia i odwagi. Kimś, na kogo możemy zawsze liczyć i na kim nigdy się nie zawiedziemy. Nie tylko w obliczu pożarów, klęsk żywiołowych, katastrof, ale również wielu innych zagrożeń to właśnie strażacy są zwykle pierwsi w szeregu ofiarnych ratowników, niosąc bliźnim pomoc nieraz z narażeniem swego zdrowia, a nawet życia. To służba wymagająca szczególnych cech charakteru, a jednocześnie wysokich kompetencji, profesjonalizmu i sprawności. Polska jest dumna ze swych strażaków, którzy nieustannie składają dowody najwyższego kunsztu.

Stanowicie jeden z filarów naszej państwowości i systemu bezpieczeństwa narodowego. Tak jest obecnie, pośród wyzwań XXI wieku – i tak jest od pokoleń, gdy polscy strażacy swoim patriotyzmem, niezłomnością, obywatelskim zaangażowaniem wspierali Ojczyznę i niepodległościowego ducha, niejednokrotnie zamieniając mundur strażacki na żołnierski. Z Waszego środowiska płynęły zawsze wzory najcenniejszych postaw. Niosą dzisiaj Państwo w przyszłość to chlubne i inspirujące dziedzictwo.

Pragnę serdecznie pozdrowić Druhny i Druhów Ochotniczych Straży Pożarnych. Ogromnie cenię Wasz wielki społeczny ruch. Jesteście prawdziwymi liderami w swoich lokalnych wspólnotach, pokazującymi, czym jest etos służby, solidarność i międzyludzkie więzi. OSP ofiarnie uczestniczą w akcjach ratowniczych, ale są również centrami życia społecznego w bardzo wielu miejscowościach, kultywują miejscowe tradycje i formują zachowania młodych pokoleń. To właśnie z myślą o tych wszystkich zasługach uznałem, że w Komitecie Narodowych Obchodów Setnej Rocznicy Odzyskania Niepodległości nie może zabraknąć przedstawiciela Ochotniczych Straży Pożarnych.

Z okazji Dnia Strażaka składam wszystkim Państwu życzenia wszelkiej pomyślności. Życzę bezpiecznej służby, skutecznych interwencji i szczęśliwego zakończenia każdej akcji. Życzę poczucia spełnienia w podejmowanych misjach i działaniach, nagradzanych nieustanną ludzką wdzięcznością. Niech święty Florian ma zawsze Państwa w swojej opiece.

Wszystkiego dobrego!

Z wyrazami szacunku

Szanowni Państwo,
Funkcjonariuszki i Funkcjonariusze,
Pracownicy Cywilni Państwowej Straży Pożarnej,
Druhny i Druhowie Ochotniczych Straży Pożarnych,

na co dzień pełnicie służbę w formacji, która od lat w Polsce cieszy się największym zaufaniem społecznym. Ten wynik to najlepszy dowód na to, że jesteście świetnie zgranym i wyszkolonym zespołem profesjonalistów. Z pełną determinacją walczycie o ludzkie życie i zdrowie, często narażając własne bezpieczeństwo. Wielokrotnie udowodniliście, że potraficie skutecznie działać w ekstremalnie trudnych warunkach. Swój profesjonalizm i solidarność pokazaliście latem ubiegłego roku, pomagając w gaszeniu gigantycznych pożarów, które pustoszyły Szwecję.

Z okazji Dnia Strażaka dziękuję za Waszą trudną i pełną poświęcenia służbę. Wiem, że dla wielu z Was jest ona sposobem na życie i pasją, którą szczerze podziwiam. Wyrażam słowa uznania za to, że Polacy zawsze mogą liczyć na pomoc strażaków. Dziękuję Wam – zarówno funkcjonariuszom z Państwowej, jak i druhom z Ochotniczej Straży Pożarnej. Dziękuję za setki tysięcy wyjazdów, za walkę z żywiołem, za ratowanie życia i zdrowia.

Znamiennym jest, że w zeszłym roku wzrosła liczba wspólnych interwencji Państwowej i Ochotniczej Straży Pożarnej, a spadła ta dotycząca samodzielnych działań. Codziennie swoją postawą pokazujecie, że strażak to nie zawód, ale powołanie. Tylko w zeszłym roku doszło w naszym kraju do prawie 150 tysięcy pożarów i ponad 311 tysięcy innych miejscowych zagrożeń. I w każdej z tych sytuacji Wy nieśliście pomoc. Ratowaliście ludzi i ich dobytek przed pożarami, wyciągaliście rannych ze zniszczonych samochodów, pomagaliście usuwać drzewa, które z powodu wichur zagroziły domom. Wasza codzienna praca jest najlepszą definicją służby – służby drugiemu człowiekowi.

Wszystkim, którzy tworzą Krajowy System Ratowniczo-Gaśniczy, zarówno jako funkcjonariusze Państwowej Straży Pożarnej, jak i druhowie Ochotniczych Straży Pożarnych, życzę zadowolenia z tej wyjątkowej służby. Mam nadzieję, że będzie ona źródłem satysfakcji i motywacji. Niech święty Florian czuwa nad Wami i dba o bezpieczny powrót nawet z najtrudniejszej akcji.

Joachim Brudziński

Minister Spraw Wewnętrznych
i Administracji

Sekretarz Stanu
w Ministerstwie Spraw
Wewnętrznych i Administracji

Jarosław Zieliński

Szanowni Funkcjonariusze
Państwowej Straży Pożarnej,
Szanowne Druhny i Druhowie
Ochotniczych Straży Pożarnych,

dziękuję za Wasze ciągłe, całodobowe czuwanie nad bezpieczeństwem nas wszystkich. Nie ma chwili, w której ktoś w Polsce nie potrzebowałby pomocy, a Wy zawsze, niezależnie od warunków, spieszycie na ratunek.

Wypadki komunikacyjne, nawałnice, pożary – ponad pół miliona interwencji rocznie, do których wyjeżdżacie średnio co minutę, daje najlepszy obraz Waszego zaangażowania. Dowód swojej ofiarności dajecie nie tylko w kraju, ale gdy trzeba, także za granicą, jak w ubiegłym roku, kiedy w duchu prawdziwej europejskiej solidarności pomagaliście gasić ogromne pożary lasów swoim szwedzkim kolegom.

Rząd Prawa i Sprawiedliwości docenia Waszą ważną i odpowiedzialną służbę, Waszą misję i zwiększa potencjał Straży Pożarnej m.in. poprzez budowę nowoczesnej infrastruktury, zakupy niezbędnego sprzętu, wyposażenia i samochodów ratowniczo-gaśniczych. Dotyczy to zarówno Państwowej Straży Pożarnej, jak i Ochotniczych Straży Pożarnych. W tym roku do jednostek OSP w całym kraju trafi rekordowa liczba 480 nowych wozów bojowych. Dzięki temu jeszcze skuteczniej i bezpieczniej będziecie mogli realizować Waszą szlachetną dewizę „Bogu na chwałę, ludziom na pożytek". Nasza troska o strażaków zawodowych wyraża się również w podwyższaniu ich uposażeń i poprawie warunków służby.

Życzę Wam satysfakcji z wypełnianej misji wobec społeczeństwa, wsparcia najbliższych i tego, abyście zawsze, tak jak dotąd, cieszyli się uznaniem i szacunkiem obywateli. Niech święty Florian ma Was, swoich rycerzy, zawsze w swojej opiece.

Z wyrazami wdzięczności i pozdrowieniami

Jarosław Zieliński

WYDAWCA
Komendant Główny PSP

REDAKCJA
00-463 Warszawa, ul. Podchorążych 38
tel. 22 523 33 06, faks 22 523 33 05
e-mail: pp@kgpsp.gov.pl, www.ppoz.pl

ZESPÓŁ REDAKCYJNY
Redaktor naczelny: mł. bryg. Anna ŁAŃDUCH
tel. 22 523 33 99 lub tel. MSWiA 533-99,
alanduch@kgpsp.gov.pl
Sekretarz redakcji: Anna SOBÓTKA
tel. 22 523 34 27 lub tel. MSWiA 534-27,
asobotka@kgpsp.gov.pl
mł. asp. Tomasz BANACZKOWSKI
tel. 22 523 33 98 lub tel. MSWiA 533-98,
tbanaczkowski@kgpsp.gov.pl
Administracja i reklama:
tel. 22 523 33 06 lub tel. MSWiA 533-06,
pp@kgpsp.gov.pl
Korekta: Dorota KRAWCZAK

RADA REDAKCYJNA
Przewodniczący: gen. brygadier Leszek SUSKI
Członkowie:
st. bryg. Paweł FRĄTCZAK
st. bryg. w st. spocz. Krzysztof KOCIOŁEK
nadbryg. Adam CZAJKA
st. bryg. Mariusz MOJEK

PRENUMERATA
Cena prenumeraty na 2018 r.:
rocznej – 60 zł, w tym 5% VAT,
półrocznej – 30 zł, w tym 5% VAT.
Formularz zamówienia i szczegóły dotyczące
prenumeraty można znaleźć na
www.ppoz.pl w zakładce *Prenumerata*

REKLAMA
Szczegółowych informacji o cenach
i o rozmiarach modułów reklamowych
w „Przeglądzie Pożarniczym"
udzielamy telefonicznie
pod numerem 22 523 33 06
oraz na stronie www.ppoz.pl

Redakcja zastrzega sobie prawo skracania i redakcji tekstów oraz zmiany ich tytułów. Prosimy o nadsyłanie materiałów w wersji elektronicznej. Redakcja nie odpowiada za treść ogłoszeń oraz reklam i nie zwraca materiałów niezamówionych.

SKŁAD I DRUK:
Zakłady Graficzne TAURUS Roszkowscy Sp. z o.o.
Kazimierów, ul. Zastawie 12, 05-074 Halinów
Nakład: 7500 egz.

Pożar katedry Notre Dame zasmucił cały świat. Ogień zniszczył zabytek będący punktem obowiązkowym na turystycznej mapie Paryża. Jak to możliwe, że świątynia, która przeżyła wojny, nie ocalała w czasach pokoju? Dlaczego masywną budowlę z cegły i kamienia mógł strawić ogień? Na to pytanie próbuje odpowiedzieć Paweł Rochala w materiale „Dlaczego katedry płoną?".

Przy okazji tej tragedii oczy świata skierowały się na paryskich strażaków. Zebrali oni wyrazy uznania dla swojego profesjonalizmu i odwagi. Konrad Nowak przybliża historię i organizację paryskiej straży pożarnej, a trzeba przyznać, ze jest ona nietuzinkowa. Dość wspomnieć, że jej korzenie sięgają wojska, a dewiza przyświecająca tamtejszym ratownikom brzmi: uratować albo zginąć.

Kończymy cykl o profilaktyce chorób nowotworowych. Przez trzy numery autorzy namawiali Państwa do zmiany przyzwyczajeń w służbie i życiu. Uświadamiali, ze proste nawyki higieniczne po przyjeździe z akcji mogą wiele zmienić. W tym wydaniu zwracają uwagę na inne zagrożenia, na które narażeni są strażacy. Wszak o zdrowie trzeba dbać kompleksowo. Przybliżamy też inicjatywę „Mundur nie zbroja", której celem jest właśnie propagowanie dbania o swoje zdrowie.

W maju, z racji naszego święta, strażacy stają się bohaterami wielu newsów, programów w radiu, prasie i telewizji. To dobra okazja, by przypomnieć zasady profesjonalnego budowania kontaktów z dziennikarzami. Medialne ABC przedstawia Karol Kierzkowski – dzieli się swoim wieloletnim doświadczeniem oficera prasowego. Lektura obowiązkowa nie tylko dla rzeczników.

Maj to także miesiąc, w którym strażacy są odznaczani, awansowani i nagradzani. Na uwagę zasługują sposoby motywowania ich do lepszego wypełnienia obowiązków. To na przełożonych ciąży to ważne i odpowiedzialne zadanie. Odpowiednia motywacja wpływa pozytywnie na jakość pracy – zmotywowany strażak uzyskuje lepsze efekty, służba przynosi mu radość, a wykonywanie obowiązków wiąże się z mniejszym obciążeniem. Narzędzia motywowania w naszej służbie przybliżają Anna Sobińska i Damian Witczak.

Zakończyły się prace nad nowelizacją rozporządzenia o BHP. To istotny akt prawny, gdyż decyduje de facto o zdrowiu i życiu funkcjonariuszy. O idei nowych rozwiązań prawnych pisze Tomasz Polak.

Zapraszamy do lektury!

Komendant Główny
Państwowej Straży Pożarnej

Funkcjonariusze i Pracownicy
Państwowej Straży Pożarnej,
Słuchacze Szkół Pożarniczych,
Członkowie Ochotniczych Straży Pożarnych,
Strażacy Jednostek Ochrony Przeciwpożarowej,
Weterani Służby Pożarniczej!

Dzień Strażaka to wyjątkowa okazja, żeby do wszystkich Państwa skierować najwyższe wyrazy uznania za zaangażowaną i pełną poświęcenia działalność w ochronie życia, zdrowia, mienia, środowiska oraz słowa podziękowania za nieustającą aktywność zawodową, społeczną oraz na rzecz ochrony przeciwpożarowej.

Każdego dnia strażacy zawodowi i ochotnicy realizują coraz trudniejsze i wciąż bardziej odpowiedzialne zadania. Każde z tych zadań motywuje do podejmowania kolejnych wyzwań, do jeszcze większego wysiłku i ofiarności. Współczesna ochrona przeciwpożarowa łączy różne dziedziny, charakteryzuje się nowoczesnością i nieprzerwanym rozwojem, stanowi zarazem silne, ważne i stabilne ogniwo w systemie bezpieczeństwa państwa. Wizerunek polskiego strażaka niezmiennie, od wielu lat, cieszy się społecznym zaufaniem. Ten pozytywny obraz straży pożarnej w oczach opinii publicznej kształtują funkcjonariusze zawodowi i druhowie Ochotniczych Straży Pożarnych, jest on dziełem ich determinacji, codziennego trudu i entuzjazmu.

Dzień Świętego Floriana to także szczególna sposobność do refleksji i podsumowań, do podziękowań za stałą gotowość do ochrony życia i zdrowia obywateli. To najważniejszy nasz obowiązek, bo bycie strażakiem to przede wszystkim powołanie i misja, to bezinteresowna pomoc drugiemu człowiekowi, ale też źródło wielkiej satysfakcji i poczucia dumy.

Życzę wszystkim celebrującym dzisiejsze święto wszelkiej pomyślności, wytrwałości, zadowolenia z wypełnianych obowiązków służbowych oraz społecznych, a Państwa Najbliższym wyrozumiałości i rodzinnego ciepła.

Suski

gen. brygadier Leszek Suski

Oficerskie szlify

Prawie 400 funkcjonariuszy dołączyło 4 maja do korpusu oficerów. Ich promocja stanowiła główny punkt tegorocznych Centralnych Obchodów Dnia Strażaka na placu Marszałka Józefa Piłsudskiego w Warszawie.

Były to uroczystości wyjątkowe, bo objęte honorowym patronatem głowy państwa – prezydenta RP Andrzeja Dudy.

– *Dziękuję wam – w imieniu Rzeczypospolitej oraz polskiego społeczeństwa – za służbę, za gotowość do niesienia pomocy, za ratowanie życia i mienia. Jesteście na każde wezwanie: bezinteresowni, oddani i wierni* – powiedział do strażaków prezydent. Wcześniej nominacje na stopień nadbrygadiera odebrał z jego rąk zastępca komendanta głównego PSP Tadeusz Jopek oraz komendanci wojewódzcy: Andrzej Babiec – podkarpacki komendant wojewódzki PSP, Jacek Kleszczewski – śląski komendant wojewódzki PSP, Bogdan Łasica – mazowiecki komendant wojewódzki PSP, Jacek Staśkiewicz – zachodniopomorski komendant wojewódzki PSP, Jarosław Wlazłowski – łódzki komendant wojewódzki PSP. Prezydent Andrzej Duda w asyście ministra Joachima Brudzińskiego wręczył też 20 strażakom odznaczenia państwowe – srebrne i brązowe Krzyże Zasługi za działalność na rzecz ochrony przeciwpożarowej.

Podczas przemówienia gospodarz uroczystości – komendant główny PSP gen. brygadier Leszek Suski podziękował strażakom zawodowym i druhom za służbę, która w ostatnim roku okazała się trudna i pełna niespodzianek. Podkreślił także osią-

gnięcia Programu modernizacji (wystąpienie komendanta publikujemy obok).

Premier Mateusz Morawiecki uwypuklił rolę straży pożarnej w zapewnieniu bezpieczeństwa. Mówił, że to święto jest wyrazem wdzięczności i uznania za trudną i niebezpieczną misję strażaków. Przywołał strażacki ruch oporu Skała i docenił postawę strażaków w trudnych dla naszego kraju momentach historii. – *Nie zabrakło straży 100 lat temu. Nie zabrakło jej również w czasach strasznej próby. Dzisiaj poprzez waszą odwagę dajecie przykład całej Polsce* – powiedział do zgromadzonych szef rządu. – *Wasza odwaga i profesjonalizm stały się słynne w Europie* – kontynuował premier, wspominając pomoc udzieloną przez polskich strażaków Szwecji w zeszłym roku.

Minister Joachim Brudziński zwrócił uwagę, jak ogromną pomoc niosą poszkodowanym druhowie ochotniczych straży pożarnych. – *Rząd zawsze stawia znak równości między ochotnikami i funkcjonariuszami. Pracy, potu, poświęcenia i krwi nie można dzielić. Nawzajem w znakomity sposób się uzupełniacie* – powiedział szef MSWiA.

Dzień Strażaka stał się także okazją do uhonorowania Młodych Bohaterów – dzieci oraz nastolatków, którzy ruszyli z pomocą tym, których życie i zdrowie było zagrożone. Widząc potrzebujących, dzwonili do odpowiednich służb (np. Policji, straży pożarnej), pomagali ludziom, który doznali ataku padaczki, wyprowadzali ludzi z pożarów, ratowali domowników, którzy źle się poczuli (np. przez zatrucie tlenkiem węgla). Minister Joachim Brudziński, prezydent Andrzej Duda i premier Mateusz Morawiecki wręczyli Medale Młodego Bohatera 12 dzieciom i nastolatkom – najmłodszy z odznaczonych ma 4 lata, a najstarszy 17. Medal Młodego Bohatera jest wręczany przez MSWiA od 2016 r., nagradza się nim dzieci i młodych ludzi, którzy wykazali się opanowaniem w sytuacji zagrożenia i pomogli uratować życie innych.

Dopełnieniem promowania postaw młodych bohaterów był piknik edukacyjny zorganizowany w pobliskim Ogrodzie Saskim z konkurencjami sprawnościowymi dla dzieci i młodzieży. Cieszył się dużym zainteresowaniem, a jego celem było promowanie bezpiecznych zachowań wśród społeczeństwa. Uroczystość zakończyła parada pododdziałów marszowych i pojazdów pożarniczych, również historycznych. Wzięło w niej udział około 800 strażaków PSP i druhów ochotników z całej Polski.

red.

fot. Piotr Tabencki (4), Marcin Klecz (3), Tomasz Banaczkowski (1)

Wspólnota czynów i

Publikujemy fragmenty wystąpienia gen. brygadiera Leszka Suskiego, wygłoszonego podczas uroczystości Centralnych Obchodów Dnia Strażaka

Dzień Strażaka, jak co roku, daje nam szczególne powody do refleksji nad pojęciem służby. To słowo często uzasadnia indywidualne wybory i czyny.

Przede wszystkim jednak oznacza odpowiedzialność za dobro wspólnoty. Również tej, którą łączą: język i wiara, przywiązanie do ziemi ojców i zbiorowa pamięć minionych dziejów, a nawet jednakowe emocje na dźwięk Mazurka Dąbrowskiego.

Nasza działalność w zakresie ochrony przeciwpożarowej, ratownictwa i ochrony ludności ma bezpośredni wpływ na szeroko rozumiane bezpieczeństwo obywateli. Z tym większą satysfakcją przyjmujemy dowody zaufania społeczeństwa wobec przedstawicieli pożarniczej profesji.

Dla wielu z nas działalność ta nigdy nie przestaje być jednocześnie pasją i życiowym powołaniem. Dotyczy to również tych, których tu z nami nie ma, dla których dzień dzisiejszy oznacza rutynową realizację zadań służbowych, stałą gotowość oraz wyjazdy do zdarzeń – średnio co 1 min 2 s.

W 2018 r. jednostki ochrony przeciwpożarowej interweniowały ponad 502 tys. razy. Zarówno w przypadku pożarów, jak i miejscowych zagrożeń strażacy zawodowi byli wspierani przez druhów ochotników. W działaniach ratowniczych udział brało ogółem ponad 1 mln 941 tys. strażaków Państwowej Straży Pożarnej oraz ponad 1 mln 694 tys. druhów ochotniczych straży pożarnych.

Dzisiejszy dzień to także okazja, by z satysfakcją odnotować, że jesteśmy uczestnikami i świadkami zmian w sferze bezpieczeństwa powszechnego – ilościowych, ale przede wszystkim jakościowych.

W odpowiedzi na współczesne wyzwania dla bezpieczeństwa, dzięki akceptacji obecnego Rządu Rzeczpospolitej Polskiej, z dniem 1 stycznia 2017 r. weszła w życie ustawa o ustanowieniu Program modernizacji Policji, Straży Granicznej, Państwowej Straży Pożarnej i Służby Ochrony Państwa w latach 2017-2020. Na jego realizację w służbach podległych ministrowi spraw wewnętrznych i administracji w czasie obowiązywania ustawy przeznaczona została kwota 9,2 mld zł, z czego Państwowa Straż Pożarna otrzyma ponad 1,7 mld zł, w tym 501 mln zł z przeznaczeniem na unowocześnienie jednostek ochotniczych straży pożarnych. Jej realizacja oznacza istotne odnowienie zasobów sprzętowych naszych jednostek oraz zwiększenie bezpieczeństwa i komfortu pracy strażaka. Od tych czynników bezpośrednio zależy szybkość i skuteczność interwencji.

Program modernizacji obejmuje rozbudowę i modernizację infrastruktury, zakup nowoczesnego sprzętu i wyposażenia oraz wzrost uposażeń funkcjonariuszy, co przyczyni się nie tylko do poprawy warunków służby, ale przede wszystkim zwiększy sprawność i skuteczność działań ratowniczych.

Program modernizacji nie jest jedynym źródłem finansowym służącym doposażeniu jednostek Państwowej Straży Pożarnej i ochotniczych straży pożarnych. W ramach projektów współfinansowanych ze środków Unii Europejskiej w latach 2017-2021 dokonywane są zakupy 695 jednostek sprzętowych za kwotę 603 mln zł.

Modernizacja zasobów jest niezbędna, ale nie można zapominać, że formację tworzą ludzie, dlatego tak ważną rolę odgrywa wsparcie etatowe Państwowej Straży Pożarnej. W 2018 r. wzmocniliśmy pion operacyjny o 400 etatów, a pion kontrolno-rozpoznawczy o 90 etatów.

Odnowienie jednostek sprzętu ratowniczego w krajowym systemie ratowniczo-gaśniczym odbywa się przy pomocy innych źródeł finansowych. Dzięki dobrej współpracy i montażowi finansowemu środków pozostających w dyspozycji Ministerstwa Spraw Wewnętrznych i Administracji, komendanta głównego Państwowej Straży Pożarnej, Narodowego Funduszu Ochrony Środowiska i Gospodarki Wodnej, wojewódzkich funduszy ochrony środowiska i gospodarki wodnej, firm ubezpieczeniowych i samorządów lokalnych w 2018 r. zapewniono środki finansowe na zakup w sumie 961 nowych samochodów ratowniczo-gaśniczych dla Państwowej Straży Pożarnej (365) oraz jednostek ochotniczych straży pożarnych (596).

W 2018 r. wsparliśmy ochotnicze straże pożarne dotacją w wysokości 138 mln zł, co stanowi wzrost o 30,4% w stosunku do 2015 r.

Oprócz tego wsparto strażaków ochotników środkami finansowymi pochodzącymi z Funduszu Sprawiedliwości na mocy porozumienia pomiędzy ministrem sprawiedliwości a komendantem głównym Państwowej Straży Pożarnej. W ramach programu dla jednostek ochotniczych straży pożarnych Ministerstwo Sprawiedliwości przekazało 103 mln zł na zakup profesjonalnego sprzętu ratowniczo-gaśniczego.

Statystyki wskazują na ciągły wzrost liczby interwencji prowadzonych wspólnie przez Państwową Straż Pożarną i ochotnicze straże pożarne. Świadczy to o roli, jaką odgrywa krajowy system ratowniczo-gaśniczy w organizacji bezpieczeństwa wewnętrznego państwa oraz o skuteczności współdziałania jednostek ochrony przeciwpożarowej w akcjach ratowniczych. Niemniej jednak analiza rozwiązań prawnych dotyczących ratownictwa w Polsce pokazuje rozproszenie kompetencji. Bywa to przyczyną problemów, zwłaszcza w zakresie możliwości współpracy różnych systemów i podmiotów ratowniczych. Powstają bariery organizacyjne, szczególnie podczas prowadzenia akcji na dużą skalę oraz działań

emocji

fot. Piotr Tabencki

z zakresu różnych dziedzin ratownictwa. **W związku z tym intensyfikujemy prace nad projektem nowej regulacji, która zintegruje wszystkie funkcjonujące obecnie systemy ratownicze.**

Uregulowanie ma udoskonalić prowadzenie przez różne podmioty wspólnych, wielodziedzinowych akcji ratowniczych, m.in. poprzez określenie relacji pomiędzy podmiotami ratowniczymi oraz kompetencji w zakresie kierowania akcjami i działaniami ratowniczymi w poszczególnych obszarach ratownictwa.

2018 r. doświadczył strażaków tak trudnymi zdarzeniami, jak katastrofy budowlane w Mirsku, Sosnowcu i Poznaniu, a także rozszczelnienie gazociągu w Murowanej Goślinie. Państwowa Straż Pożarna w ubiegłym roku zmagała się również z pożarami wysypisk, składowisk i sortowni odpadów. W związku z tym problemem znowelizowano ustawę o odpadach poprzez rozszerzenie nadzoru Państwowej Straży Pożarnej oraz wyposażenie jej organów w nowe narzędzia prawno-administracyjne.

2018 r. był okresem wzmożonej służby wszystkich strażaków zaangażowanych w zabezpieczenie dużych przedsięwzięć – imprez masowych na terenie kraju, przede wszystkim zlotu z okazji 100-lecia Związku Harcerstwa Polskiego na Wyspie Sobieszewskiej oraz ogólnopolskich obchodów 100-lecia odzyskania niepodległości. Taką imprezą był też Szczyt Klimatyczny COP24. To wydarzenia, których format wymagał szczególnego zaangażowania Państwowej Straży Pożarnej na poziomie prewencyjnym, operacyjnym oraz logistycznym.

Państwowa Straż Pożarna jest także gotowa do prowadzenia działań ratowniczych oraz ratowniczo-gaśniczych poza granicami Polski. Przykładem takiej międzynarodowej akcji ratowniczej w ramach Unijnego Mechanizmu Ochrony Ludności jest pomoc udzielona Szwecji w lipcu ubiegłego roku.

W działaniach tych uczestniczyły dwa moduły ratownicze do gaszenia pożarów lasów z ziemi przy użyciu pojazdów ratowniczo-gaśniczych, składające się ze 139 strażaków i 44 pojazdów. Dwutygodniowa akcja polskich strażaków spotkała się z dużym uznaniem strony szwedzkiej.

Chcę tu podkreślić, że z dumą prezentujemy organizację krajowego systemu ratowniczo-gaśniczego oraz jego możliwości naszym zagranicznym partnerom. Również w ten sposób budujemy wizerunek naszego kraju – otwartego na świat, pozbawionego kompleksów i skutecznie działającego, także w dziedzinach związanych z szeroko pojętym bezpieczeństwem. Naszym atutem jest własny dorobek w zakresie taktyki i organizacji działań ratowniczych oraz tworzenia i wykorzystywania wyspecjalizowanych komponentów ratowniczych.

Należy wspomnieć, że polskie ratownictwo stanowi integralny element ponadnarodowych struktur bezpieczeństwa. Polscy ratownicy są zdolni do niesienia pomocy w ramach różnych organizacji i mechanizmów, spełniając przy tym najwyższe międzynarodowe standardy jakości.

Dodam, że nasz udział w tych systemach, obok umów i porozumień z państwami ościennymi, stanowi dodatkowe gwarancje bezpieczeństwa powszechnego Rzeczypospolitej.

W obliczu współczesnych zagrożeń możemy udzielić wsparcia, a także liczyć na pomoc ze strony sąsiadów. Możliwość świadczenia pomocy ratowniczej poza własnymi granicami jest dobrym prawem państw nowoczesnych i cywilizacyjnie rozwiniętych. Jest także przywilejem sprawnych i skutecznych formacji ratowniczych, dysponujących wyposażeniem na miarę współczesnych zagrożeń.

W bieżącym roku będziemy kontynuować proces modernizacji Państwowej Straży Pożarnej w ramach Programu modernizacji. Należy pamiętać, że środki budżetowe z tego programu do 2020 r. będą przeznaczone na modernizację sprzętu i inwestycje budowlane.

Zamierzamy dalej wzmacniać społeczny komponent krajowego systemu ratowniczo-gaśniczego poprzez dofinansowywanie ochotniczych straży pożarnych, zarówno tych, które są do tego systemu włączone, jak i funkcjonujących poza jego strukturami.

Z okazji naszego święta wszystkim strażakom, pełniącym służbę oraz tym w stanie spoczynku, jak również pracownikom cywilnym jednostek ochrony przeciwpożarowej, a także członkom ochotniczych straży pożarnych składam wyrazy najwyższego uznania i podziękowania za ofiarną, pełną zaangażowania służbę, pracę i codzienną działalność.

Serdeczne gratulacje kieruję do tych z Państwa, którzy zostali awansowani na wyższe stopnie służbowe – nadbrygadiera i młodszego kapitana oraz uhonorowani odznaczeniami państwowymi.

W sposób szczególny zwracam się do absolwentów Szkoły Głównej Służby Pożarniczej oraz tych strażaków, którzy swoją codzienną służbą zapracowali na godność oficerską. Gratuluję wszystkim uzyskania tytułów inżyniera i magistra inżyniera pożarnictwa. Stanie przed wami wkrótce nowy zakres obowiązków, który będzie faktycznym sprawdzianem w roli dowódców. Wizerunek i przyszłość Państwowej Straży Pożarnej w dużej mierze zależy od waszego zaangażowania, poświęcenia jak również wykorzystania zdobytej wiedzy. Kierując się szlachetną ideą niesienia pomocy bliźniemu, budujcie solidny fundament polskiego ratownictwa.

Bądźcie zawsze wierni ślubowaniu, kształtujcie swoje charaktery. Bądźcie kreatywni, a swoją pracą, zaangażowaniem i kompetencjami, których wam nie brakuje, budujcie swój autorytet. Dbajcie o etos naszej służby w każdych okolicznościach i w każdym miejscu jej pełnienia.

Dzień Strażaka w KG PSP

15 maja w siedzibie Komendy Głównej Państwowej Straży Pożarnej odbył się uroczysty apel z okazji Dnia Strażaka, podczas którego wręczono awanse na wyższe stopnie i stanowiska służbowe oraz odznaczenia dla funkcjonariuszy i pracowników cywilnych KG PSP. Wręczenia odznaczeń i awansów dokonał komendant główny PSP gen. brygadier Leszek Suski w asyście swoich zastępców: nadbryg. Tadeusza Jopka, nadbryg. Marka Jasińskiego i st. bryg. Arkadiusza Biskupa. Podczas uroczystości awanse na wyższe stopnie otrzymało 21 oficerów, aspirantów i podoficerów, zaś awanse na wyższe stanowiska służbowe pięciu funkcjonariuszy. Wśród awansowanych był nasz kolega redakcyjny asp. Tomasz Banaczkowski.

fot. Leszek Piekarski / KG PSP

Złote odznaki „Zasłużony dla Ochrony Przeciwpożarowej" otrzymało trzech funkcjonariuszy KG PSP, srebrne czterech, a brązowe dziewięciu. Za szczególne zaangażowanie podczas wykonywania obowiązków służbowych minister spraw wewnętrznych i administracji przyznał pięciu funkcjonariuszom nagrody pieniężne.

Gen. brygadier Leszek Suski podziękował wszystkim funkcjonariuszom i pracownikom cywilnym KG PSP za rzetelną służbę i zaangażowanie, zaś 162 z nich przyznał nagrody pieniężne.

Krzysztof Batorski / KG PSP

Drony dla jednostek

W Komendzie Głównej Państwowej Straży Pożarnej odbyło się uroczyste przekazanie bezzałogowych statków powietrznych (dronów) jednostkom organizacyjnym PSP. Umowy oraz sprzęt wręczył komendant główny PSP gen. brygadier Leszek Suski w asyście zastępców: nadbryg. Tadeusza Jopka i st. bryg. Arkadiusza Biskupa.

– Serdecznie gratuluję wszystkim strażakom, którzy są bezpośrednimi uczestnikami procesu wdrażania bezzałogowych statków powietrznych w Państwowej straży Pożarnej – powiedział gen. brygadier Leszek Suski.

fot. Tomasz Banaczkowski

– Jestem przekonany, że będzie on państwu dobrze służył, znacząco ułatwiając realizację coraz bogatszego spektrum zadań PSP na rzecz bezpieczeństwa naszej ojczyzny i jej obywateli.

Zakup dronów był możliwy dzięki Programowi modernizacji Policji, Straży Granicznej, Państwowej Straży Pożarnej i Służby Ochrony Państwa na lata 2017-2020. Z zapisów ustawy modernizacyjnej korzysta zarówno PSP, jak i ochotnicze straże pożarne.

W ramach programu modernizacji ze środków Ministerstwa Spraw Wewnętrznych i Administracji oraz Komendy Głównej Państwowej Straży Pożarnej została przeznaczona kwota 1 mln 523 tys. zł. na zakup 26 bezzałogowych statków powietrznych dla Państwowej Straży Pożarnej. 11 z nich to sprzęt poziomu podstawowego, służący przede wszystkim do obrazowania terenu działań z wykorzystaniem kamery na światło widzialne. 15 bezzałogowych statków powietrznych to sprzęt poziomu specjalistycznego. Mają one wiele dodatkowych możliwości technicznych, w tym gromadzenie danych z kamery na światło widzialne i kamery na podczerwień, a także bieżące przekazywanie obrazu na urządzenia zewnętrzne, również w trudnych warunkach pogodowych.

Bezzałogowe statki powietrzne, zwane potocznie dronami, umożliwiają znacznie szybszą, dokładniejszą i tańszą niż dotychczas ocenę sytuacji w wielu zdarzeniach kryzysowych. Pozwalają w większym zakresie chronić życie i zdrowie zarówno ratowników, jak i ratowanych wraz z ich dobytkiem. Zastosowanie bezzałogowych statków powietrznych w działaniach ratowniczych prowadzonych przez jednostki ochrony przeciwpożarowej jest jednym z wielu obszarów zwiększania ich efektywności.

Bezzałogowe statki powietrzne trafiły do: Komendy Wojewódzkiej PSP w Olsztynie, Centralnej Szkoły PSP w Częstochowie, Szkoły Aspirantów PSP w Poznaniu, Szkoły Podoficerskiej PSP w Bydgoszczy, Komend Miejskich PSP we Wrocławiu, Krakowie, Warszawie, Białymstoku, Gdańsku, Szczecinie, Kielcach, a także Komend Powiatowych PSP w Świdniku i w Przeworsku.

W imieniu wszystkich podziękowania na ręce komendanta głównego PSP złożył komendant Szkoły Aspirantów w Poznaniu st. bryg. dr Jan Kołdej. Uroczyste przekazanie nowych nabytków zakończył pokaz możliwości taktycznych sprzętu.

TB

Noc Muzeów 2019

W ostatni weekend maja jak co roku odbyła się Noc Muzeów, czyli przedsięwzięcie, którego celem jest udostępnianie muzeów, galerii sztuki, ministerstw i instytucji kultury wszystkim chętnym, bezpłatnie.

Staje się tradycją, że Państwowa Straż Pożarna uczestniczy w tym wydarzeniu. Kolejny raz Ministerstwo Spraw Wewnętrznych i Administracji otworzyło podwoje dla tych, którzy chcieli poznać służby podległe MSWiA lub są ich sympatykami. Noc Muzeów odbyła się w MSWiA po raz ósmy. Można było nie tylko obejrzeć sprzęt i poznać specyfikę poszczególnych służb mundurowych podległych MSWiA, ale też sprawdzić swoją sprawność.

Najwięcej atrakcji przygotowała Państwowa Straż Pożarna – były to m.in. namiot dymowy, pneumatyczny tor przeszkód, skok na poduszkę pneumatyczną, układanie skrzynek, pokaz gaszenia płonącego oleju i pokaz ratownictwa chemicznego. Ponadto można było z bliska zobaczyć samochody PSP, wejść do nich i porozmawiać ze strażakami, którzy chętnie odpowiadali na pytania zwiedzających. Najmłodsi mogli przymierzyć ubranie strażackie na stoisku przygotowanym przez Szkołę Główną Służby Pożarniczej. Najbardziej aktywni otrzymali pamiątkowe dyplomy oraz upominki, które można było odebrać na stoisku prewencji społecznej PSP. Muzyczną atrakcją był występ Orkiestry Reprezentacyjnej Morskiego Oddziału Straży Granicznej, która wykonała pokaz musztry paradnej.

W tegorocznej odsłonie Nocy Muzeów w Warszawie, już 16., po raz pierwszy udział wzięło także Centrum Edukacji i Historii Warszawskiej Straży Pożarnej zlokalizowane przy ul. Marcinkowskiego 2 na warszawskiej Pradze Północ. Zwiedzający mogli obejrzeć wystawy „Strażacy w drodze do Niepodległości" oraz „140 lat Praskiego Oddziału Warszawskiej Straży Ogniowej".

Dla najmłodszych uczestników Nocy Muzeów przygotowano pokazy filmów edukacyjnych i pokazy z wykorzystaniem mobilnego symulatora zagrożeń pożarowych, który pozwala zaznajomić dzieci z szeregiem zagrożeń pożarowych w domu, a także ze sposobami, jak tych zagrożeń uniknąć.

Marta Wawiórko / KG PSP

fot. Marta Wawiórko

Targi IFRE-EXPO po raz trzeci w Targach Kielce

Międzynarodowe Targi Sprzętu i Wyposażenia Straży Pożarnej i Służb Ratowniczych KIELCE IFRE-EXPO przechodzą w cykl dwuletni. Kolejny raz ulubiona wystawa strażaków odbędzie się w Targach Kielce w 2021 r.

Poprzednie edycje targów branży pożarniczej potwierdziły, że Targi Kielce to najlepsze miejsce dla producentów urządzeń, sprzętu oraz technologii dla jednostek straży pożarnej. Kielecki ośrodek wystawienniczy chętnie odwiedzili strażacy. Targi Kielce IFRE-EXPO, w których zakresie branżowym znajdują się między innymi: sprzęt ratowniczy, gaśniczy, pojazdy pożarnicze – gaśnicze i specjalne, środki gaśnicze i neutralizujące, wyposażenie ochronne oraz odzież przeznaczona dla służb specjalnych, w 2018 r. odwiedziło ponad 5000 zwiedzających z Czech, Słowacji, Angoli, Niemiec, Ukrainy, Litwy, Danii, Chorwacji, Tanzanii, Japonii i Polski.

W tegorocznej edycji targów, organizowanej od 6 do 8 czerwca, swój udział potwierdziły największe firmy z branży, między innymi: Fire-Max, Rosenbauer Polska, Wawrzaszek, Bezalin, Delta Service czy Kadimex.

Dynamiczna część IFRE-EXPO to organizowane po raz trzeci zawody dla jednostek OSP. Rywalizacja sportowa drużyn powoli staje się już tradycją ostatniego dnia targów pożarniczych w Kielcach, a atrakcyjne nagrody rzeczowe znacząco wpływają na stan posiadania zwycięskich jednostek.

Od lat ogromnym zainteresowaniem gości IFRE-EXPO cieszą się pokazy najmłodszych druhów. Swój udział w tegorocznych targach potwierdzili już Mali Strażacy ze Stąporkowa.

Tradycyjnie już IFRE-EXPO zostało objęte honorowym patronatem Ministerstwa Spraw Wewnętrznych i Administracji, komendanta głównego Państwowej Straży Pożarnej oraz Związku Ochotniczych Straży Pożarnych Rzeczpospolitej Polskiej.

Razem z wystawą IFRE-EXPO odbędą się Międzynarodowe Targi Bezpieczeństwa i Ochrony Pracy oraz Systemów Zabezpieczeń Przeciwpożarowych KIELCE WORK SAFETY-EXPO. Wstęp na targi jest bezpłatny po rejestracji online lub na miejscu.

fot. archiwum targów

fot. B. Moser© BSPP / Paris Fire Brigade (2)

RENATA GOLLY

Ocalenie symbolu

Na wieść o pożarze katedry Notre Dame nie tylko Francuzi wstrzymali oddech. Z całego świata płynęły słowa współczucia, deklaracje jedności, a także wyrazy uznania dla paryskich strażaków, ich profesjonalizmu i odwagi podczas działań. Jak najbardziej zasłużone.

Katedra Najświętszej Maryi Panny (z franc. Notre Dame) – symbol nie tylko Paryża, nie tylko Francji, ale i europejskiej cywilizacji. Umiejscowiona jest na wyspie na Sekwanie, nazywanej Île de la Cité, w samym sercu Paryża. Dach i iglica, bądź inaczej mówiąc sygnaturka (wieżyczka na skrzyżowaniu naw), były drewniane. Dach katedry był wykonany z ponad 1300 ośmiusetletnich dębów i pokryty około 210 t ołowiu. Iglica również została pokryta tą substancją – niepalną, aczkolwiek topiącą się w temperaturze 327°C. Ostatni poważny remont kościoła miał miejsce około 200 lat temu. Wtedy zrekonstruowano iglicę w takim kształcie, w jakim można było ją oglądać do 15 kwietnia 2019 r. Katedra potrzebowała gruntownego odrestaurowania – na budynku pojawiały się znaczne pęknięcia, stwierdzono też odpadanie fragmentów elewacji. Renowacji wymagały witraże, rzeźby, gargulce, dach, iglica i przypory. Rozpoczęty 11 kwietnia tego roku remont w pierwszym etapie obejmował renowację iglicy, która miała kosztować 6,8 mln dolarów. Całościową renowację obiektu wyceniono na 169 mln dolarów.

Pożar

Pierwszy alarm pożarowy rozległ się o 18.20, podczas odprawianej właśnie mszy świętej, uciszając księdza, wiernych i turystów we wnętrzu katedry. Zebrani bez paniki opuścili kościół po usłyszeniu komunikatów w języku francuskim i angielskim. Po kilku minutach świątynia była pusta. W tym czasie strażak nadzorujący system monitoringu pożarowego udał się w miejsce wskazane przez system sygnalizacji pożaru, ale nie stwierdził zagrożenia. Po 23 min zabrzmiał kolejny alarm. Wtedy płomienie już były widoczne i mogły się swobodnie rozwijać, bowiem katedra nie była wyposażona w system stałych urządzeń gaśniczych.

Ogień pojawił się w przestrzeni dachowej otoczonej rusztowaniem. Biały początkowo dym zmienił się w czarny. Płomienie bardzo szybko rozprzestrzeniły się na całą wysokość mierzącej 96 m iglicy. W ciągu godziny ogień objął również znaczne połacie dachu. Wkrótce potem wypalona iglica, ważąca przed pożarem około 750 t, złamała się. Nie zatrzymała jej przepalona konstrukcja dachu, więc przebiła sklepienie katedry i runęła do wnętrza.

Ogień przesuwał się po dachu początkowo w kierunku północnym i południowym, a później również we wschodnim i zachodnim. To za sprawą porywistego, zmiennego wiatru o prędkości nawet do 35 km/h. Przez kolejne cztery godziny płomienie objęły całkowicie drewniany dach nawy głównej i nawy poprzecznej. Pożar nie rozprzestrzenił się na dachy naw bocznych, będących osobnymi konstrukcjami, opartymi na własnych murach.

Kłęby dymu i zapach spalonego drewna sięgały już daleko poza centrum francuskiej stolicy.

Akcja gaśnicza

Warto nadmienić, że paryska straż pożarna [więcej o niej na sąsiednich stronach – przyp. red.] w ubiegłym roku szkoliła się dwukrotnie na wypadek pożaru katedry Notre Dame. Ćwiczenia skupiały się na ratowaniu, ochronie dzieł sztuki i relikwii z wnętrza kościoła. Pożar stanowił swoisty sprawdzian wiedzy i umiejętności zdobytych podczas szkoleń. Czy paryscy strażacy zdali ten trudny egzamin?

Alarmowanie sił

Pierwsze zastępy przybyły na miejsce zdarzenia w niespełna 10 min od zgłoszenia. Już w drodze do pożaru strażacy zdawali sobie sprawę z trudności, jakie będą towarzyszyć tej akcji gaśniczej, jak np. wąskie uliczki, gęsta zabudowa, pobliski park, cenne dzieła sztuki wewnątrz, wiele trudno dostępnych miejsc, średniowieczne wąskie, spiralne i wysokie klatki schodowe. Na szczęście budynek nie był im obcy, a podczas akcji gaśniczej dysponowali planami obiektu, co było bardzo przydatne po określeniu priorytetów przez dowódcę. Ustalono je w następującej kolejności: ewakuacja osób trzecich z miejsca zagrożenia, ratunek bezcennych dzieł sztuki, walka z ogniem.

W niespełna pół godziny od zaalarmowania na miejscu zdarzenia było prawie 100 strażaków. Prądy gaśnicze podano po 20 min od pierwszego zgłoszenia. Zadysponowane w pierwszej fazie pożaru podnośniki hydrauliczne (32 m) ledwo sięgały jednak prądami wody do płonącego dachu katedry. Sprowadzono więc cztery 42-metrowe podnośniki hydrauliczne z Wersalu, przeznaczone do ochrony tamtejszego pałacu. Samochody gaśnicze ustawiono od północnej, południowej i zachodniej strony budynku, czyli w miejscach, gdzie było to możliwe. Prądy gaśnicze były podawane również z budynku sąsiadującego z katedrą.

Sposoby podawania wody

Francuscy strażacy doskonale zdawali sobie sprawę, z jak wrażliwą konstrukcją mają do czynienia. Łukowe sklepienia katedry wykonano techniką murową z ociosanych bloków wapiennych, utrzymujących się na zasadzie wzajemnego oparcia, bez żadnych wzmocnień konstrukcyjnych. Jedyną ich osłoną od góry była warstwa zaprawy, zaciągnięta na gładko, która skruszała z upływem czasu. Wiedzieli, że przy takim sklepieniu obiektu konieczne jest podawanie prądów rozproszonych, a nie zwartych. Skrajnie niepożądane byłoby zalanie stropu katedry, a tym samym jego obciążenie i zniszczenie. Celem podawania środka gaśniczego była więc walka z temperaturą płomieni.

Podczas gaszenia katedry Notre Dame liczba prądów gaśniczych wahała się od 10 do 15. Co prawda zapotrzebowanie było o stokroć większe, ale nie pozwalało na to umiejscowienie i otoczenie budynku, jak również wrażliwość jego konstrukcji. Na uznanie zasługuje inżynierskie podejście francuskich strażaków, którzy określili ilość materiału palnego na 6500 m^3, a wartość energetyczną tego paliwa na 2200 MW. W przełożeniu na wyobrażalny przykład można powiedzieć, że była to równowartość 500 intensywnych pożarów domów jednorodzinnych, gdy potencjał grzewczy każdego z nich wynosi od 3 do 5 MW.

Wyspa, na której stoi katedra, ma zaledwie cztery hydranty. Najbliższy dzieli od kościoła 200 m, a pozostałe – 500 m. Strażacy mieli świadomość, że konieczne jest rozstawienie łodzi na Sekwanie, by dostarczyć na miejsce działań duże ilości wody. Posłużyły do tego dwie łodzie ratownicze. Linie gaśnicze były sprawiane z zastosowaniem mobilnych zwijadeł wężowych oraz węży zwiniętych w harmonijkę w przeznaczonych do tego celu zestawach wężowych.

Wsparcie technik gaśniczych

Kiedy iglica przebiła dach i runęła do wnętrza katedry, ratownicy byli w środku. Jeden ze strażaków został ranny. Przez otwór w stropie zaczął kapać ołów, którym pokryty był dach i iglica. Dowódca podjął decyzję o wycofaniu załogi z wnętrza katedry, a do środka został wprowadzony Colossus – mobilny, wodoodporny, ognioodporny robot o masie 500 kg. Można nim sterować do 500 m za pomocą fal radiowych. Wydajność zamontowanego na nim działka wynosi ponad 40 l/s. Robot miał za zadanie zapobiec rozprzestrzenianiu się ognia wewnątrz kościoła i chłodzić strop. Nad obiektem krążyły też drony i śmigłowiec. Te pierwsze, wyposażone w kamery termowizyjne, śledziły rozprzestrzenianie się płomieni. Okazało się to bardzo przydatne w korygowaniu miejsca natarcia prądów gaśniczych.

Obrona wież i rusztowania

Kiedy wiadomo już było, że uratowanie dachu jest niemożliwe, zamiar taktyczny polegał na obronie tych części budynku, które nie zostały zajęte przez płomienie. Przede wszystkim chronione były przez intensywne chłodzenie prądami rozproszonymi wieże i rusztowanie, ważące około 500 t. Upadek rusztowania mógł mieć tragiczne skutki.

Miejsce działań zostało podzielone na cztery odcinki bojowe, w tym jeden wewnątrz katedry. Łączność radiowa odbywała się na jednym kanale, tak żeby wszyscy uczestnicy wiedzieli, co dzieje się na każdym z odcinków.

Około 21.00 nastąpił kolejny moment krytyczny. Płomienie sięgały dzwonnicy. Decyzja podjęta przez dowódcę była ryzykowna.

20 strażaków, narażając swoje zdrowie i życie, weszło do dwóch wież. Podawali prądy gaśnicze na płonący dach, aby chronić dzwonnice. Po 23.00 szef paryskiej straży pożarnej oświadczył, że bliźniacze dzwonnice katedry zostały uratowane.

Wyniki akcji

Po 10 godz. nie było już widocznych płomieni. W akcji gaśniczej brało udział ponad 400 strażaków, około 30 samochodów ratowniczo-gaśniczych. Na miejscu działań ze strażą pożarną współdziała policja. 100 spośród 400 strażaków ratowało cenne dobra kultury. Dzięki przećwiczonej ewakuacji zagrożonych przedmiotów około 90% z nich zostało uratowanych i przeniesionych do ratusza. Ocalono m.in. złote i srebrne kielichy, świeczniki, trzynastowieczną lnianą tunikę i koronę cierniową Jezusa. Uszkodzone zostały m.in. cztery z największych XVII i XVIII-wiecznych obrazów przedstawiających sceny z życia apostołów.

Dobre rady i dobre praktyki

Szerokim echem odbiło się sformułowane przez prezydenta Stanów Zjednoczonych wezwanie do gaszenia obiektu przy wykorzystaniu samolotów gaśniczych. Owszem, zrzut ogromnych ilości wody jest skutecznym sposobem walki, ale z wielkopowierzchniowymi pożarami lasów. W przypadku budynku w centrum miasta – niekoniecznie. Co więcej, mógłby spowodować zawalenie się stropu, a więc i ścian oraz przypór budynku. Ma to ścisły związek z konstrukcją budynków gotyckich, w których ciężar sklepienia o dużej rozpiętości i znacznej wysokości rozkłada się na filary wewnętrzne i przypory zewnętrzne. Zrzut wody z jednego samolotu gaśniczego Canadair jest porównywalny ze zrzuceniem na katedrę 3 t betonu z prędkością 250 km/h.

Strażacy prowadzili działania we współpracy z architektami zabytków, czego efektem jest niezalanie budynku. Do stanowiska dowodzenia przybył również emerytowany funkcjonariusz francuskiej straży pożarnej, będący pionierem nowej dziedziny w szkoleniu strażaków. To projektowanie operacyjne. Oficjalnie funkcjonuje od 2010 r. Szkolenie trwa kilka dni i obejmuje zajęcia zarówno teoretyczne, jak i praktyczne w terenie, a polega na rysunkowym obrazowaniu terenu akcji. Misją rysownika jest wykonanie szkicu miejsca zdarzenia w trzech wymiarach na tyle przejrzyście, aby pokazać problematykę zdarzenia. Szkicownik nie gasi pożarów, lecz bierze czynny udział w rozwiązywaniu problemów i wymyślaniu sposobu zażegnania zagrożenia. Przy pożarze katedry wykonał on kilka szkiców, które ułatwiły zrozumienie rozwoju pożaru i pozwoliły na skierowanie sił i środków do walki z żywiołem w odpowiednie miejsca.

Przyczyna pożaru

Przyczyna pożaru nie została jeszcze jednoznacznie określona. Prawie 50 francuskich śledczych zaczęło badać katedrę Notre Dame 25 kwietnia. Wcześniej nie było to możliwe ze względów bezpieczeństwa. Rozpatrywanych jest kilka możliwości, m.in. zwarcie elektryczne w pobliżu iglicy, bądź też zaprószenie ognia przez pracowników remontujących katedrę. Badacze skupiają się na zeznaniach i przesłuchaniach. Niewątpliwie trudnym zadaniem okaże się zebranie materiału dowodowego, a proces dochodzeniowy będzie długi i złożony, choć fakt prowadzenia prac remontowych i dwukrotny alarm pożarowy zdają się wskazywać prawdopodobną przyczynę zdarzenia.

mł. kpt. Renata Golly pełni służbę w KG PSP

Literatura dostępna u autorki

KONRAD NOWAK

Uratować albo zginąć

Brigade de sapeurs-pompiers de Paris (BSPP, Paryska Brygada Straży Pożarnej) jest wyjątkowa na tle straży pożarnych innych europejskich stolic.

Nie jest to bowiem formacja „cywilna" – miejska czy państwowa. BSPP to wydzielona brygada francuskich wojsk lądowych (*Armée de terre*), realizująca na terenie stolicy i przyległych do niej departamentów te same zadania, które na pozostałym obszarze kraju leżą w gestii 97 organizacji o nazwie Departamentalna Służba Ratowniczo-Gaśnicza (SDIS). Komendantem straży jest od 1 września 2017 r. generał dywizji Jean-Claude Gallet. Brygada nie podlega operacyjnie dowództwu sił lądowych, a paryskiemu prefektowi policji (pion MSW). Oprócz paryskiej brygady we Francji funkcjonuje jeszcze jedna zmilitaryzowana straż pożarna zabezpieczająca teren nienależący do sił zbrojnych – jest to Batalion Straży Pożarnej Marynarki Wojennej, odpowiedzialny za ochronę największego portu i drugiego co do wielkości miasta w kraju – Marsylii.

Co istotne, zakres zadań francuskich strażaków jest rozszerzony względem tego, do jakiego jesteśmy przyzwyczajeni w Polsce. *Sapeurs-pompiers* są bowiem kręgosłupem szeroko rozumianego ratownictwa medycznego – obsadzają nie tylko pojazdy ratowniczo-gaśnicze i specjalne, ale także ambulanse. Służbę w straży pełnią też m.in. pielęgniarki i lekarze – specjaliści medycyny ratunkowej. Strażackie karetki (z obsadą składającą się z trzech, czterech strażaków-ratowników) oznaczone są jako VSAV – co w bezpośrednim tłumaczeniu oznacza pojazd ratowniczy i pomocy ofiarom. Odpowiednikiem naszych zespołów specjalistycznych w Paryżu są ambulanse reanimacyjne, w których obsadzie znajduje się lekarz, pielęgniarka oraz kierowca-ratownik. Francuska straż pożarna udziela pomocy medycznej przedszpitalnej w 79% nagłych przypadków. Obok straży obowiązki takie pełni również bazująca na sieci szpitali służba SAMU/SMUR i prywatni operatorzy.

BSPP może poszczycić się ponad dwustuletnią tradycją. Jej poprzednik – wówczas jeszcze batalion – został powołany do życia dekretem cesarza Napoleona Bonaparte z 18 września 1811 r. Bezpośrednim impulsem do powierzenia ochrony przeciwpożaro-

wej stolicy wojsku był tragiczny pożar w ambasadzie Austrii w lipcu 1810 r., który powstał w trakcie przyjęcia na cześć samego cesarza i jego małżonki. Mimo upływu czasu, wojen i zmian ustroju państwa ochrona przeciwpożarowa miasta przez dwa kolejne stulecia pozostawała w rękach wojska. W 1866 r. jednostka uzyskała rangę pułku, a nieco ponad sto lat później, w 1967 r. – brygady. Tę ostatnią zmianę spowodowała konieczność wystawienia większych sił i środków w celu zabezpieczenia obszaru tzw. małej korony, czyli trzech otaczających Paryż departamentów, co było wynikiem reformy administracyjnej i rozszerzenia obszaru operacyjnego.

Mottem BSPP jest *„Sauver ou périr"* („uratować albo zginąć"), co ma podkreślać poświęcenie strażaków w ratowaniu życia. Ta dewiza stała się również tytułem opartego na faktach filmu fabularnego o młodym paryskim strażaku z 2018 r. Niestety została ona w tym wypadku niewłaściwie przetłumaczona jako „Ocalić i zginąć", co kompletnie wypaczyło jej pierwotne znaczenie.

Paryska brygada w liczbach

Obecnie BSPP obsługuje teren o powierzchni 760 km^2, który zamieszkuje 6,8 mln osób. Daje to średnią gęstość zaludnienia niemal 9 tys. osób na kilometr kwadratowy. Rejon operacyjny obejmuje miasto Paryż (ok. 2,2 mln mieszkańców), a także trzy okalające go departamenty: Seine-Saint-Denis, Hauts-de-Seine i Val-de-Marne, tworzące małą koronę (*petite couronne*), swego rodzaju wewnętrzny pierścień większej aglomeracji paryskiej.

W celu zapewnienia odpowiedniej do zagrożeń i wielkości obszaru chronionego dyslokacji sił i środków BSPP utrzymuje 71 jednostek ratowniczo-gaśniczych (*centres de secours et d'incendie*), dwie jednostki rzeczne (*centres de secours nautiques*) na Sekwanie oraz trzy specjalistyczne jednostki CBRN (*centres de secours NRBC*).

fot. LPLT, Wikipedia (CC BY-SA 3.0)

Jednostka straży pożarnej na placu Lachambeaudie w Paryżu

BSPP podzielona jest na sześć grup: grupy od 1 do 3, ratowniczo-gaśnicze, zabezpieczają trzy sektory operacyjne, czwarta grupa jest grupą wsparcia i zajmuje się ratownictwem wysokościowym, wodnym i wodno-nurkowym, a także działaniami z zakresu CBRN i USAR. Co ciekawe, wydzielone jednostki czwartej grupy zabezpieczają dwa obiekty poza Paryżem: Centrum Kosmiczne w Gujanie Francuskiej oraz poligon rakietowy w Biscarrosse, na atlantyckim wybrzeżu Francji. Piąta grupa to grupa administracyjno-kwatermistrzowska, a szósta odpowiedzialna jest za szkolenie.

Podstawowy personel brygady to nieco ponad 8500 żołnierzy-strażaków w czynnej służbie. Może ich wesprzeć 350 rezerwistów oraz 300 cywilnych wolontariuszy. Oparcie BSPP na wojsku sprawia, że jest to organizacja bardzo młoda: średni wiek czynnych strażaków wynosi jedynie 28 lat, co ma w założeniu gwarantować ich jak największą dyspozycyjność, operatywność i sprawność. Ma to jeszcze jeden skutek: aż 70% załogi w 2017 r. pochodziło spoza regionu stołecznego (*Île-de-France*). Wielu z paryskich strażaków jest jednocześnie ochotnikami w swoich rodzinnych stronach. Ich codzienna służba nie różni się natomiast specjalnie od europejskiego standardu – w podziale bojowym pracują w systemie zmianowym 24/48.

Za przyjmowanie zgłoszeń na numery alarmowe 18 i 112 i kierowanie siłami i środkami opowiada centrum operacyjne (*centre opérationnel,* CTA), obsadzone przez 300 osób – strażaków i personel medyczny – zajmujących odpowiednio 30 i 13 stanowisk dyspozytorskich. Od 2009 r. BSPP wykorzystuje system cyfrowej łączności radiowej Antarès.

W 2017 r. paryscy strażacy wyjeżdżali do akcji aż 502 438 razy, przy czym 80,8% stanowiły interwencje czysto medyczne. Pożary stanowią zaledwie 2,9% wyjazdów – choć ich liczba, 14 480, nadal jest imponująca. Kolejne 5% to wypadki komunikacyjne, a 6,5% wyjazdów dotyczyło sprawdzenia lub rozpoznania zagrożeń (przede wszystkim alarmów z monitoringu). Średni czas dojazdu pierwszego zastępu BSPP na miejsce zdarzenia to 7 min 10 s.

Alarmy fałszywe stanowiły 1,2%. W tym miejscu należy zaznaczyć, że ważną rolę w odfiltrowywaniu zgłoszeń odgrywają operatorzy numeru alarmowego 18/112. Paryska brygada prowadzi obecnie kampanię w mediach społecznościowych, zwracając uwagę, że około połowy z ponad miliona zgłoszeń telefonicznych wpływających co roku do CTA nie dotyczy zdarzeń wymagających interwencji BSPP.

Ambulans, czy gaśniczy – a czemu nie dwa w jednym?

Specyficznym, typowo paryskim wynalazkiem jest samochód PS/PSE (*Premier-Secours Évacuation* – samochód pierwszej pomocy/ewakuacji), czyli hybryda ambulansu i samochodu gaśniczego. W wypadku tej konstrukcji posunięto się znacznie dalej niż w pojazdach opartych na analogicznym założeniu używanych w niemieckim Essen czy ostatnio przez HaZS na Słowacji. W dwóch ostatnich przypadkach mamy do czynienia z ambulansami o podwyższonym tonażu, przewożącymi minimalną ilość sprzętu ratowniczego i/lub gaśniczego. PSE jest czymś zgoła innym: to pełnowymiarowy samochód gaśniczy, który oprócz kabiny brygadowej, zbiornika wody o poj. 930-1000 l (ukrytego pod podłogą), autopompy o wydajności 1000-1500 l/min przy ciśnieniu 15 bar, skrytek na sprzęt, zestawu drabin ratowniczych i zwijadeł wężowych ma w zabudowie wydzielony przedział medyczny, podobny do tych stosowanych w karetkach typu kontenerowego. Zajmuje on około dwóch trzecich objętości zabudowy. Może służyć zarówno do udzielenia pomocy na miejscu zdarzenia, jak i do transportu poszkodowanego.

Producentem podwozia jest Renault (12-tonowy model Midlum), a zabudowy Sides. Ta ostatnia firma wyprodukowała zresztą również trzy z czterech poprzednich generacji PSE, ewoluujących nieprzerwanie od 1984 r. Obecnie używane czwarta i piąta generacja to znaczny krok naprzód względem starszych wersji – wcześniej część

załogi i sprzętu (np. aparaty powietrzne) przewożono w części przeznaczonej również dla pacjenta, co negatywnie wpływało na ich higienę. Od 2001 r. (czwarta generacja) przedział medyczny jest ściśle oddzielony zarówno od kabiny załogi, jak i od skrytek na sprzęt pożarniczy.

Inne pojazdy paryskich strażaków

Oczywiście BSPP dysponuje również samochodami typowo gaśniczymi średnimi (typu PST, FPT, FA, FM – o różnej pojemności zbiornika wody i wydajnościach autopomp) i trzyosiowymi ciężkimi (FMOGP – *Fourgon Mousse Grande Puissance*, samochód wodno-pianowy z autopompą dużej wydajności). To właśnie na nich (przede wszystkim GBA o zwiększonej wydajności typu FA i GCBA) spoczęła odpowiedzialność za przetłaczanie wody w trakcie pożaru katedry Notre Dame. BSPP dysponuje także pewną liczbą terenowych samochodów gaśniczych do gaszenia pożarów w terenie otwartym, na obrzeżach rejonu operacyjnego.

fot. Arnaud Lambert, Wikipedia (CC BY-SA 3.0)

Hybryda ambulansu i pojazdu gaśniczego (PSE) oraz samochód z drabiną mechaniczną wchodzące w skład wyposażenia paryskiej straży pożarnej

W parku maszynowym BSPP nie brakuje również różnych rodzajów samochodów specjalnych – ratownictwa drogowego, technicznego, chemicznego, wysokościowego, nośników kontenerów, dowodzenia i łączności, wsparcia medycznego. Ponadto brygada może liczyć na wsparcie dwóch wielozadaniowych śmigłowców EC-145 Obrony Cywilnej.

Co ciekawe, oprócz standardowych podnośników i drabin automatycznych z koszami BSPP użytkuje do dziś drabiny na podwoziach samochodowych bez kosza, i to częściowo z tzw. sterowaniem sekwencyjnym. W przeciwieństwie do drabin automatycznych drabiny sekwencyjne mogą jednocześnie wykonywać ruch tylko w jednej płaszczyźnie (podnoszenie/obniżanie, obrót lub wysuwanie/składanie). Ogranicza to niebezpieczeństwo zahaczenia o przeszkody w ciasnej, miejskiej zabudowie Paryża. Rezygnacja z koszy umożliwia natomiast m.in. użycie ich jako podpartych do prowadzenia ewakuacji ciągłej bądź bezpośredniego wprowadzenia ratowników do pomieszczeń.

Wszystkie pojazdy ratownictwa wysokościowego mają jednak jedną cechę wspólną: ich wysokość ratownicza oscyluje w granicach 30 m. Na co dzień nie jest to problemem, jako że większość zabudowy samego Paryża nie przekracza 20-30 m wysokości. W przypadku pożaru katedry Notre Dame to ograniczenie wymusiło ściągnięcie większego podnośnika (SH-46) z jednostki w Wersalu, na terenie departamentu Yvelines (ok. 20 km od miejsca zdarzenia).

Charakterystycznym elementem wyposażenia paryskiej straży są niewielkie kutry pożarnicze, mogące wykonywać zarówno działania gaśnicze, jak i ratownicze. Zostały wykorzystane przy pożarze Notre Dame, dostarczając wodę bezpośrednio z Sekwany. Przykładowo kuter Île de la Cité (ochrzczony notabene na cześć wyspy, na której stoi katedra) może podać wodę za pomocą pompy o wydajności 4000 l/min przy ciśnieniu 10 bar na: cztery nasady tłoczne 100 mm, linię szybkiego natarcia oraz stacjonarne działko wodno-pianowe o wydajności 2000 l/min. Możliwość podania piany zapewnia zbiornik środka pianotwórczego o pojemności 400 l.

Zdalnie sterowani pomocnicy

Od połowy 2018 r. BSPP dysponuje trzema robotami Colossus. Jeden z tych pojazdów został użyty w trakcie akcji w Notre Dame – wprowadzono go do wnętrza uszkodzonego budynku, by podać prąd wody z pozycji, która nie byłaby bezpieczna dla strażaków z powodu ryzyka dalszego zawalenia się sklepienia. Każdy z trzech egzemplarzy ma gąsienicowe podwozie, pozwalające na jazdę m.in. po gruzach czy schodach. Masa własna pojazdu to 500 kg. Wyposażone są m.in. we wciągarkę, działko wodno-pianowe, kamerę termowizyjną, czujniki temperatury, najaśnice. Istnieje też możliwość zamontowania noszy i butli z tlenem.

Całość napędza elektryczny silnik o mocy 12 kW. Do bezprzewodowego zdalnego sterowania służy pulpit z joystickiem, ale istnieje również możliwość wykorzystania do tego celu tabletu lub smartfona. Colossusy są w stanie ciągnąć za sobą do 200 m nawodnionej linii wężowej. Cała koncepcja doskonale sprawdziła się podczas akcji w Notre Dame: dzięki robotowi można było rozpoznać sytuację we wnętrzu katedry, a także prowadzić tam działania gaśnicze bez narażania życia i zdrowia ludzi.

Hakówka wcale nie do lamusa

Bardzo charakterystycznym elementem wyposażenia i taktyki działań BSPP jest do dziś drabina hakowa (*échelle à crochet*). W wypadku tej używanej w Paryżu możliwość zahaczenia o parapet, poręcz lub inny element konstrukcyjny zapewniają zakrzywione bocznice o zaostrzonych końcach. Jej waga to 7,5 kg, a długość 4,21 m. Jest to drabina przeznaczona tylko dla jednej osoby. Wykonana jest z aluminium – na początku lat 80. XX w. zastąpiła w Paryżu drewniane hakówki.

Drabina hakowa stanowi wyposażenie wszystkich samochodów ratowniczo-gaśniczych brygady. Używana jest wszędzie tam, gdzie nie ma możliwości dotarcia do osób uwięzionych przy użyciu drabin wysuwanych lub mechanicznych, a istnieje możliwość jej zahaczenia. Zdarza się, że osoby ratowane samodzielnie schodzą po hakówce, jednak podstawową techniką ewakuacji zagrożonych jest opuszczanie ich na linie za pomocą sprzętu alpinistycznego. To kolejny ewenement we współczesnym europejskim pożarnictwie.

Konrad Nowak jest prezesem OSP Rzepin
i pasjonatem pożarnictwa

PAWEŁ ROCHALA

Dlaczego katedry płoną?

Na tydzień przed świętami wielkanocnymi 2019 r. (co w średniowieczu miałoby swoje znaczenie) w katedrze Notre Dame w Paryżu rozwinął się groźny pożar. Jak to możliwe, by masywną budowlę z cegły i kamienia mógł strawić ogień?

fot. Wandrille de Préville, Wikipedia (CC VY-SA 4.0)

To, że Gmach na koniec winien spłonąć, wiedziałem niewątpliwie, ale tutaj także w grę wchodziły przyczyny kosmologiczno-historyczne: w średniowieczu katedry i klasztory płonęły jak zapałki, wymyślić opowieść dziejącą się w średniowieczu, ale bez pożaru, to jakby wymyślić film z wojny na Pacyfiku bez samolotu myśliwskiego, który wali się, ogarnięty płomieniami [1]. Tak napisał o swojej powieści „Imię róży" Umberto Eco, słynny włoski pisarz i uczony. Tymczasem nie w średniowieczu, a współcześnie żywioł ognia zagroził istnieniu katedry Notre Dame.

Trochę historii

W połowie pierwszego tysiąclecia n.e. Zachodnie Cesarstwo Rzymskie upadło tak skutecznie, że zapomniano języka łacińskiego. Sztuki wznoszenia budowli kamiennych i ceglanych uczono się też od zera. Gdy odtworzono sposób budowy łuków samonośnych, a w ślad za tym kamiennych sklepień łukowych, narodziła się sztuka romańska. Dostarczyła ona wielu budowli harmonijnie pięknych, acz przysadzistych, będących pod względami użytkowymi zarówno kościołami, jak fortecami.

W XII w. n.e. dokonał się przełom w budownictwie murowanym. Ktoś obmyślił sposób na przemienienie części siły poziomej w pionową, a to na zasadzie zmiany kształtu łuku na spiczasty. Siły rozpierające zmniejszyły się, wzrosła wysokość pomieszczeń, bo zarówno ściany, jak i kolumny mogły urosnąć. Rozpiętość dzięki łukom ostrym wzrosła do 11 m. Tak zaczął się wyścig do nieba, czyli gotyk.

Pojawił się problem wiotkości kolumn i ścian. Można było zwiększyć ich grubość, ale kosztem zużycia materiałów i zajęcia przestrzeni. Poradzono sobie w sposób bardzo przemyślany. Mianowicie kolumny i ściany wspierano tzw. skarpami, czyli miejscowym, jednostronnym pogrubianiem. Skarpy miały postać ukośną lub schodkową. Tę samą funkcję co skarpy pełniły ćwierćłuki (półarkady), które nazywa się przyporami. Za sprawą stosowania skarp kościoły gotyckie (zamki obronne i mury również) mają mniej lub bardziej wyraziste zewnętrzne żebrowania. W gotyku francuskim przypory tworzą zewnętrzne żebra kościołów, zwłaszcza katedr, porządkują i komplikują zarazem przestrzeń wokół nich, są świetnym elementem zdobniczym, dodają bryle lekkości.

W kościołach gotyckich dało się zrobić ogromne okna, wpuścić do świątyni światło. Nie potrafiono wyrabiać wielkich tafli szkła, za to już umiano je barwić, a to oznaczało, że okno może stać się barwną opowieścią obrazkową.

Późny gotyk, zwłaszcza w Anglii, to budowle o konstrukcji niemalże ażurowej, które mimo ogromu wydają się lekkie, jakby zestawiono je z samych witraży i nakryto dachem.

Materiały budowlane

Musimy zdawać sobie sprawę, że ze średniowiecznej, a i późniejszej spuścizny budowlanej przetrwały niemal wyłącznie budynki murowane. A przecież ówczesną przestrzeń wypełniało budownictwo drewniane. Bywało, że o bryłach nie mniejszych i zdobione nie gorzej niż najwspanialsze katedry. Zniszczył je upływ czasu: spróchniały lub spłonęły. Przykłady, ale późniejsze niż

średniowieczne (wcale przy tym nie świetniejsze), zostały tylko w drewnianych kościółkach wiejskich, od miejskich z założenia uboższych materiałowo i zdobniczo. Gdy jednak pojawiły się możliwości materiałowe, w budownictwie obronnym i sakralnym przechodzono na znacznie trwalsze konstrukcje murowane. Decydowała o tym nie sama odporność ogniowa, ale również względy prestiżowe.

Zresztą wysokojakościowe drewno budowlane w wielu miejscach średniowiecznej Europy skończyło się, a jego pozostałe zasoby przeznaczano na to, co najbardziej konieczne: statki, okręty i więźby dachowe budynków. Zatem zarówno gust, jak i konieczność zdecydowały o tym, by najbardziej monumentalne budowle, zwłaszcza kościołów katedralnych, wznosić w konstrukcji murowanej.

Kościoły bardziej pospolite wznoszono z kamieni polnych. Granit nie jest jednak materiałem wdzięcznym do obróbki. Lepsze są skały miękkie, czyli wapień i piaskowiec. Jedna z katedr francuskich ma kolor niemalże czarny (w istocie odcienie ciemnych brązów i szarości), gdyż wzniesiono ją z łupanych bloków pochodzenia wulkanicznego.

Tam, gdzie kamień był niedostępny, do budowy kościołów i zamków używano cegły wypalanej z gliny. Cegła, zarówno sama, jak i w połączeniu z kamieniem (wyrabiano ją też jako ozdobne kształtki), dawała efekty architektoniczne, inżynieryjne i artystyczne. Mieszkańcom Polski i Niemiec gotyk może się kojarzyć głównie z cegłą.

Budowa nie mogła obejść się bez drewna. Najpierw służyło do wzmacniania podłoża – wbijano w ziemię pale pod fundamenty, kładziono belki podwalinowe. Potem służyło jako materiał do budowy ogromnych rusztowań. No i najważniejsze – było podstawowym budulcem dachów, a jeśli nie zdecydowano się na wymurowanie sklepień, również stropów. Na każdym etapie budowy zużywano je w ogromnych ilościach. Można bez żadnej przesady powiedzieć, że wzniesienie jednej katedry pochłaniało wielki las. Las ten częściowo znajduje się pod pokryciem dachowym, w postaci idealnie wysuszonej.

Znaczne ilości lasów pozostają w kościołach jako ławy, ołtarze, konfesjonały, schody, organy i dzieła sztuki sakralnej.

Za sprawą masy drewna pożar katedry nie był nigdy zjawiskiem wyjątkowym. Niektóre płonęły po kilka razy, jeszcze w czasie wznoszenia. Historia uczy, że dla katedr najgorszymi czasami pod względem pożarowym są wojny i remonty.

Katedra Notre Dame

By być w zgodzie z prawdą historyczną i praktyką budowlaną, niżej zamieszczony opis konstrukcji ułożyłem w kolejności budowy poszczególnych części katedry.

Rozpoczynając budowę w 1163 r., nie zamierzano iść na żadne kompromisy. Swój najważniejszy kościół bogate i bezpieczne miasto Paryż wznosiło z rozmachem, z zastosowaniem najnowszych, ale już sprawdzonych pomysłów, bez silenia się na będącą wówczas w modzie cysterską skromność.

Zaprojektowano kościół pięcionawowy, o układzie bazyliki, przy czym każda z naw miała być doświetlana własnymi, dużymi oknami. Już te założenia oznaczały, że skrajne nawy boczne spowodują wyniesienie na znaczną wysokość nawy głównej. Za ołtarzem zapewniono dwa obejścia, to jest półkoliste przedłużenia – połączenia naw bocznych. Wewnętrzne nawy boczne mają dwie kondygnacje. Materiałem konstrukcyjnym ścian, kolumn, przypór, stropów i ażurowych rusztów witraży są precyzyjnie ociosane bloki wapienia.

Architektonicznie to przykład wczesnego gotyku, ale z racji czasu trwania budowy zdobniczo już w postaci dojrzałej. Kapitalny remont w II połowie XIX w. bardzo umiejętnie podrasował katedrę pod fantazyjny gotyk późny.

Kościół, jak zwykle, zaczęto wznosić od części wschodniej, czyli zawierającej ołtarz. Część ta nosi nazwę prezbiterium, gdyż jest przeznaczona dla duchownych (prezbiterów). W teorii i praktyce ma zmieścić całą kapitułę katedralną, czyli ponad 200 osób. Z tego powodu długości naw głównych bywają różne, ale prezbiteria katedr nie mogły być krótsze, niż 20-25 m, paryskie ma 38 m. Nakrycie dachem (ale jeszcze nie sklepieniem) prezbiterum wystarczyło, by kościół poświęcić i rozpocząć jego docelową działalność liturgiczną.

Prezbiterum przechodzi w nawę główną i w cztery nawy boczne, lecz to nie koniec komplikacji konstrukcyjnych. W paryskiej katedrze skonstruowano nawę poprzeczną (transept), czyli zastosowano plan krzyża, jako najdoskonalszy w chrześcijańskiej budowli sakralnej. Uczyniono tak, mając na względzie wymiar estetyczny, przy jednoczesnym zachwianiu proporcji krzyżowej za sprawą długości prezbiterium. Na zewnątrz jest to widoczne w postaci spiczastych szczytów, w których mieszczą się koliste rozety z witrażami, co sprawia niesamowite wrażenie w otoczeniu żeber przyporowych.

Nad miejscem skrzyżowania naw we francuskich katedrach wznoszono bardzo strzeliste sygnaturki. Zwyczajnie rzecz biorąc, sygnaturka jest miniwieżyczką, z małym dzwonkiem używanym w czasie mszy przy podniesieniu. W przypadku katedr francuskich rozmiary sygnaturek odpowiadały wielkością potężnym wieżom kościelnym. Z tych powodów były idealnymi celami dla piorunów. Czubek postawionej na nowo w XIX w., ulepszonej sygnaturki katedry Notre Dame sięgał 96 m nad poziom gruntu, podwajając z naddatkiem wysokość gmachu głównego.

Po budowie nawy poprzecznej i nakryciu jej dachem przyszedł czas na przedłużenie naw na zachód. Zakończono je dwiema wieżami, które wzniesiono jako ostatnie elementy budowli. Na tym budowę faktycznie zakończono w 1345 r., ale formalnie rzecz biorąc, nie ukończono jej nigdy, gdyż wież głównych nie nakryto spiczastymi dachami. Postać, w jakich je pozostawiono, jest piękna i pożarowo bezpieczniejsza, ale wiedzmy, że docelowo miało być jeszcze piękniej i znacznie mniej bezpiecznie. Wyszło tak: długość 127 m, szerokość 48 m, wysokości: sklepienia nawy głównej do 35 m, dachu 43 m, wież 69 m.

Dach

Dachowi katedry musimy poświęcić więcej miejsca, gdyż to on spłonął i zniszczył część stropu. Jest to konstrukcja krokwiowo-jętkowa. Krokwie to ukośne belki, na których leży dachówka, a jętki to poziome belki, usztywniające krokwie. Miejsca styku krokwi i jętek podparto na słupach i podciągach – to również drewniane belki.

W przekroju pionowym dach ma postać trójkąta zbliżonego do równobocznego, o podstawie 13 m i wysokości 10 m. Budowano bardzo solidnie, ze znacznym przewymiarowaniem wszystkich elementów. Przekroje głównych krokwi i belek jętek mają nie kilkanaście, ale kilkadziesiąt centymetrów (ponad 30). Jętek usztywniających krokwie było aż cztery. Wszystkich spojeń dokonano za pomocą dodatkowych belek i klinów, co zagęszczało konstrukcję. Mało tego – dodano krokwie pomocnicze, prowadzone od wewnętrznych krawędzi murów

do szczytu dachu lub najwyższej jętki. Poza tym dodano wiele dodatkowych przesztywnień. Na jętkach położono szerokie platformy komunikacyjne z desek. Krokwie obito deskowaniem, do którego przymocowano ołowiane dachówki.

Przy współczesnych technikach obliczeniowych i konstrukcyjnych drewna o objętości zastosowanej w Notre Dame wystarczyłoby na dwie, a nawet trzy solidne więźby dachowe, o tych samych wymiarach przestrzennych.

Wszystkie elementy więźby dachowej wykonano z drewna dębowego, co swego czasu – jeśli wierzyć informacjom – miało kosztować życie grubo ponad tysiąca kilkusetletnich drzew. Obecnie jest zmartwieniem rekonstruktorów, skąd tyle dębiny wziąć, bo w całej Europie nie znajdzie się tylu odpowiednio wiekowych dębów wysokiej jakości.

Niczym innym, jak ogromnym kominem z drewna obitym blachą ołowianą była sygnaturka.

Najistotniejsze w tym pozostaje, że tak starannie wysuszone drewno dębowe niewiele odbiega wartością opałową od węgla.

Przepisy przeciwpożarowe

Pożar powstał akurat w miejscu prowadzenia prac remontowych. Budynek miał system sygnalizacji pożaru, który podobno dwukrotnie zadziałał, ale za pierwszym razem nie stwierdzono objawów pożaru, a za drugim ogień mocno już buchał.

Sporządzono dla katedry odpowiednie plany przeciwpożarowe z rzutami i przekrojami kondygnacji, dostępne strażakom w wersji elektronicznej (tak są zewidencjonowane wszystkie budynki we Francji). Postąpiono w czasie pożaru według istniejącego planu ewakuacji zbiorów.

Zdawano sobie sprawę z faktu, że poddasze nawy głównej i transeptu tworzy kilkadziesiąt metrów nad ziemią jedną wielką przestrzeń (o powierzchni niemal 2000 m^2), wypełnioną plątaniną bali drewnianych, bez swobodnego dostępu dla strażaków, bez urządzeń gaśniczych, ze stanem instalacji elektrycznych pozostawiającym wiele do życzenia. Jedynie wieże główne były oddzielone pożarowo od dachu, ale to raczej efekt uboczny sposobu budowania katedry, a nie celowe działanie ludzi nam współczesnych.

Świadomość zagrożeń nie pomogła zatrzymać pożaru. Swobodnie i bardzo szybko rozwinął się w ciągu kominowym sygnaturki. Jeszcze płonęła, gdy rozszedł się w kształcie ramion krzyża na poddasza nawy głównej i nawy poprzecznej. Rozwijał się, bo mógł – nie stały na jego przeszkodzie dosłownie żadne przeszkody budowlane. W każdym skrzydle poddasza było kilkaset metrów sześciennych drewna najwyższej jakości opałowej, chronionego od góry przed dostępem wody ołowiem i deskowaniem.

Bardzo szybko doszło do rozgorzenia, a ciśnienie gazów pożarowych ognia rozrywało pokrycie dachowe. Na szczęście więźba dachowa płonęła długo na stojąco, co większość energii pożaru wyrzucało w powietrze.

W takiej sytuacji nie da się nic zrobić, więc decyzje dowodzących akcją gaśniczą, by polewać z odległości ogniska pożaru rozproszonymi prądami wody, były jak najbardziej słuszne: chłodzić strefę spalania i przewracające się na murowane sklepienie zgliszcza, by jak najkrócej odczuwało na sobie najwyższą temperaturę pożaru; bronić wieże przed przeniesieniem ognia. Kto twierdzi, że można było ugasić pożar, jest po prostu dyletantem, a głosów takich było sporo. Niestety, nikt nie zauważył, że wystarczyłoby postawić cztery ściany z gazobetonu w niewidocznej dla zwiedzających przestrzeni poddasza nad skrzyżowaniem naw, by pożar ograniczyć do samej tylko sygnaturki lub jednego tylko skrzydła.

Można zaryzykować twierdzenie, że gdyby nie bardzo wysoka i ciężka sygnaturka, wnętrze katedry nie uległoby uszkodzeniom. Ta jednak zawaliła się, wybijając otwory w sklepieniu, przez które dostała się do środka zarówno jej część, jak i sporo więźby dachowej – nadal płonąc. Zgaszenie stosu drewna na poziomie ziemi jest zadaniem banalnym, więc je wykonano.

Szczęśliwie się złożyło, że wnętrze Notre Dame jest surowe, a nawet ubogie. Klimat budują ogromne, piękne witraże. Ścian nie zdobią freski, obrazów wisiało tam niewiele. Poza ławkami nie miało co zająć się ogniem, a okopcenia są łatwe do usunięcia. Z sukcesem ewakuowano skarby z katedry, ale prawdę mówiąc, nie były one zagrożone pożarem, tylko w czasie akcji tego nie wiedziano. Gorzej, że potraktowano wodą wielkie i kosztowne organy – największe we Francji. Mówienie, że ocalono je, to jak mówić o ocaleniu z pożaru wiekowych skrzypiec przez polanie ich wodą – wymagają natychmiastowej renowacji.

Symbolika

Katedra Notre Dame nie była ani największą, ani najważniejszą katedrą dla Francji, a tym bardziej dla świata chrześcijańskiego. Była tylko i aż najbardziej znana, zwłaszcza z filmów. Zatem jeśli jej pożar ma symboliczne znaczenie, to jako zagłady miejsca traktowanego jako nie sacrum, lecz profanum: element popkultury, obowiązkowy punkt taśmowego zwiedzania turystycznego, a przy tym gotyk upiększony i skondensowany tak, jak nigdy ludziom gotyku do głowy nie przyszło.

Ważniejsze katedry francuskie i lepiej zachowane historycznie to katedra w Reims – jako miejsce koronacji królów i w Saint Denis – jako miejsce ich pochówku. To są istotne symbole 1500-letniej trwałości państwowej.

Warto też wiedzieć, że wymienione wyżej świątynie i wiele innych dewastowali w historii sami Francuzi. W XVI w. francuscy protestanci, hugenoci, likwidowali w niesłychanych wybuchach barbarzyństwa wszelkie zdobienia kościołów: rzeźby, obrazy, freski, a nawet żywe barwy, bo według nich rozpraszały ludzi przy ponurej modlitwie. Pod koniec XVIII w. wahadło wychyliło się w drugą stronę i wierzący wyłącznie w rozum rewolucjoniści niszczyli wszystko, co kojarzyło się z wiarą w Boga, nawet tak pogodną, jak katolicka. Katedrę Notre Dame chciano po prostu zburzyć, ale ostatecznie stała się magazynem.

Co odbudują Francuzi, to ich decyzja.

Za to uwadze czytelników gorąco polecam nasze małe kościółki, których jeszcze trochę zostało. Nie są odporne na ogień, nie wszystkie wyposażono w systemy sygnalizacji pożaru, a nieliczne w stałe urządzenia gaśnicze. A przecież trzeba te świątynie i piękno w nich zaklęte zachować dla potomnych. Bo jeśli spłoną, może nie wystarczyć autentycznego wiekowego drewna na ich odbudowę – wszak deklarujemy pomoc w odbudowie spalonego przez niedbalstwo dachu katedry w Paryżu, w jednym z najbogatszych miast świata.

st. bryg. Paweł Rochala jest doradcą
komendanta głównego PSP

Przypisy

[1] Umberto Eco, *Dopiski na marginesie „Imienia róży"*, [w:] *Imię róży*, przekł. Adam Szymanowski, Warszawa 1990, s. 603.

MATEUSZ SZYMCZAK

Ćwiczenia JUNIOR

Wraz z początkiem sezonu wiosennego w powiecie kościańskim organizowane są ćwiczenia dla jednostek straży pożarnych. Od sześciu edycji mają one charakter ćwiczeń wielostanowiskowych połączonych z warsztatami. W tym roku odbyły się pod kryptonimem „Junior", a tematem wiodącym była kwalifikowana pierwsza pomoc udzielana dzieciom.

W sobotę 13 kwietnia od wczesnych godzin porannych aż do popołudnia strażacy Państwowej Straży Pożarnej i ich koledzy ochotnicy z terenu powiatu kościańskiego zmagali się z pięcioma epizodami ratowniczymi na terenie gminy Śmigiel. Wypadek podczas prac polowych, wypadek komunikacyjny podczas zabawy quadem i niemowlak krztuszący się na rodzinnej imprezie to tylko niektóre z zadań, jakim musieli stawić czoło.

Coraz częściej zdarza się dysponowanie jednostek straży pożarnej do izolowanych zdarzeń medycznych, w zastępstwie jednostek Państwowego Ratownictwa Medycznego. Dlatego tak ważne jest odpowiednie przygotowanie i wyszkolenie strażaków z zakresu kwalifikowanej pierwszej pomocy. Zdobyta na kursie wiedza wymaga ciągłego doskonalenia i ćwiczeń. Tą ideą kierują się strażacy Komendy Powiatowej PSP i Jednostki Ratowniczo-Gaśniczej w Kościanie, przygotowując co roku ćwiczenia w formie warsztatowej.

Walor edukacyjny

Idea takich ćwiczeń zrodziła się sześć lat temu i okazała się strzałem w dziesiątkę. Dla ćwiczących zastępów przygotowywane są założenia w formie odrębnych scenek w różnych lokalizacjach, najczęściej w sąsiednich miejscowościach. Niezwykle ważne jest odpowiednie przygotowanie pozoracji, a przede wszystkim sami pozoranci, którymi są uczniowie klas średnich o profilu mundurowym wraz z uczestnikami szkolenia podstawowego strażaków OSP. Nad odpowiednim przygotowaniem epizodu oraz prawidłowością działań podejmowanych przez ćwiczących czuwają instruktorzy – strażacy PSP. Po wykonaniu ćwiczenia następuje jego omówienie przez instruktorów oraz wymiana zdań i poglądów co do przyjętej taktyki działań ratowniczych. Niektóre błędy są korygowane na bieżąco przez rozjemców w trakcie ćwiczenia. Taka forma manewrów to cenna lekcja dla strażaków, którzy zdobywają kolejne doświadczenia w boju. Ze względu na ogromne walory edukacyjne corocznie w okresie wiosennym ćwiczenia organizowane są właśnie w takiej formie.

W tegorocznej edycji do każdego zadania były dysponowane po dwa strażackie zastępy, co jednocześnie sprzyjało doskonaleniu współdziałania pomiędzy różnymi jednostkami, najczęściej leżącymi w niewielkiej odległości od siebie. W ćwiczeniach udział brały zarówno jednostki krajowego systemu ratowniczo-gaśniczego, jak i te spoza systemu. Niekiedy to właśnie ich obecność na miejscu działania może okazać się niezbędna, gdy zabraknie jednostek zrzeszonych w systemie. Dlatego kierujący działaniem ratowniczym powinien odpowiednio wykorzystać ich potencjał, wyznaczając im różne zadania, najczęściej pomocnicze. Przykładem może być zabezpieczenie miejsca zdarzenia czy przygotowanie lądowiska dla śmigłowca Lotniczego Pogotowia Ratunkowego.

Wypadki z udziałem dzieci

W tym roku motywem przewodnim ćwiczeń były wypadki, w których uczestniczą dzieci. Najczęściej dochodzi do nich na obszarach wiejskich, podczas zabaw lub prac polowych.

– Przygotowaliśmy pozorowane elementy prac polowych, zabaw i sytuacje związane z wypadkami w komunikacji, wszystkie z udziałem dzieci. Chcemy uświadomić ratownikom, że kwalifikowana pierwsza pomoc dzieciom musi być udzielana nieco inaczej – tłumaczy st. bryg. Andrzej Ziegler, zastępca komendanta powiatowego PSP w Kościanie, który obserwował i nadzorował przebieg ćwiczeń.

Cztery z pięciu przygotowanych stanowisk dotyczyły konkretnych czynności ratowniczych i oddawały realizm sytuacji,

fot. Mateusz Szymczak

z jakimi mogą się spotkać ratownicy po dojeździe na miejsce zdarzenia. Pomysły na przygotowanie pozoracji napisało samo życie. Wszystkie epizody wiązały się ze zdarzeniami, które miały miejsce w rzeczywistości. Ostatni epizod z kolei miał charakter typowo szkoleniowy i dotyczył łączności radiowej, zarówno między jednostkami, jak i z powiatowym stanowiskiem kierowania. Instruktorzy krótko przypomnieli zasady korespondencji radiowej („maksimum treści – minimum słów") oraz kryptonimy, którymi należy się posługiwać podczas działań ratowniczych. Wymiana informacji to niezwykle ważny element w trakcie akcji, pomijany i zaniedbywany przez niektóre jednostki OSP.

Jednym z zadań ratowniczych, przed którym postawiono ratowników, był wypadek podczas prac polowych. Kończyna osoby dorosłej została uwięziona w maszynie rolniczej, a dziecko, które próbowało pomóc, potrącił traktor. Na miejscu na ratowników czekał już komendant miejscowej OSP, który deklarował swoją pomoc oraz pielęgniarz z lokalnego ośrodka zdrowia, który opiekował się poszkodowanym. Do zadań strażaków należała w pierwszej kolejności stabilizacja maszyny z wykorzystaniem dostępnego sprzętu lub nawet przy pomocy gromadzących się na miejscu akcji gapiów. Ze względu na bezpieczeństwo maszyna podczas ćwiczeń była wyłączona i zabezpieczona, co powodowało, że wiele ekip zapominało o jej stabilizacji. Kolejnym krokiem powinna być jak najszybsza ewakuacja zakleszczonej ręki poszkodowanego bez oznak życiowych i zatamowanie krwotoku tętniczego, a następnie wdrożenie procedur resuscytacji krążeniowo-oddechowej. W tym przypadku zalecane jest natychmiastowe wykorzystanie AED, stanowiącego wyposażenie niektórych jednostek. Często popełnianym przez ćwiczących błędem było zbyt późne wykorzystanie AED oraz przystąpienie do udzielania pomocy potrąconemu dziecku pomiędzy traktorem a maszyną, bez przeniesienia go w bardziej dostępne, a zarazem bezpieczne miejsce. Dodatkową podgrywką w tym epizodzie była niedostępność karetki, która wymusiła na strażakach wyznaczenie miejsca lądowania dla śmigłowca Lotniczego Pogotowia Ratunkowego. Problematyczne ze względu na brak urządzeń lokalizacyjnych okazało się podanie współrzędnych geograficznych wyznaczonego lądowiska pilotowi.

Ważną rolę w tej scence odgrywała obecność osób postronnych – miejscowego strażaka, który ciągle narzucał się i chciał koniecznie pomóc w akcji ratunkowej oraz pielęgniarza, który miał się opiekować jednym z poszkodowanym. Nie znając kompetencji ratowniczych takich osób, dowodzący nie powinien im ufać, zlecając im proste zadania pomocnicze.

Kolejne dwa założenia dotyczyły wypadków komunikacyjnych. W jednym z nim brał udział samochód osobowy z czworgiem pasażerów, wśród nich dwójką dzieci, oraz dzieci jeżdżące na hulajnodze i rowerze. W wyniku wypadku rowerzysta uderzył głową w kamień, a dziecko, spadając z hulajnogi, znalazło się na masce pojazdu. W tym przypadku priorytetowe jest odpowiednie podjęcie leżącego na masce samochodu dziecka, najlepiej od razu na nosze typu deska oraz zaopatrzenie rany głowy rowerzysty po uderzeniu w kamień. Osoby podróżujące samochodem ze względu na charakter zdarzenia doznały tylko lekkich otarć i ich ewakuacja z pojazdu nie była nawet wymagana, gdyby siły ratownicze okazały się niewystarczające. Był to typowy przykład zdarzenia mnogiego. Mimo tak dużej liczby osób biorących udział w epizodzie nie wszystkie wymagały natychmiastowego wdrożenia procedur kwalifikowanej pomocy.

Drugi epizod komunikacyjny dotyczył zabawy dzieci z quadem. W wyniku niezachowania ostrożności doszło do wypadku, w którym poszkodowanych zostało pięcioro dzieci. Upozorowanym miejscem zdarzenia był skraj lasu z ogromną ilością składowanego drewna, pośród którego znajdowały się wymagające pomocy ofiary. W tym przypadku należało wdrożyć procedury zdarzenia masowego. Urazy kończyn, głowy, kręgosłupa oraz krwotoki to tylko nieliczne przykłady, z jakimi mieli do czynienia ćwiczący. Tutaj również nie zabrakło utrudnień – na przykład bawiącego się z dziećmi psa, przeszkadzającego w akcji ratowniczej. Kluczowym elementem było przeprowadzenie przez dowodzącego szczegółowego rozpoznania 360° w celu zlokalizowania wszystkich poszkodowanych spośród stosu porozrzucanego drewna.

Izolowane zdarzenie medyczne

Krztuszący się noworodek potrzebuje pomocy – to kolejne wyzwanie dla ćwiczących zastępów. W wyniku braku wolnej karetki pogotowia ratunkowego strażacy musieli udzielić pomocy noworodkowi oraz opanować towarzystwo zebrane na rodzinnej imprezie zakrapianej alkoholem. Dodatkowo w pomieszczeniu słychać było dźwięk czujki czadu, na który nikt nie reagował. Strażacy w pierwszej kolejności udzielili pomocy noworodkowi oraz jego nerwowej matce, w zaawansowanej ciąży. Kolejnym zadaniem była ewakuacja osób z pomieszczenia i dokładne jego przeszukanie, gdyż w łazience, skąd prawdopodobnie ulatniał się czad, znajdowała się nieprzytomna osoba. Ważnym aspektem było odpowiednie zabezpieczenie ratowników wchodzących do pomieszczenia w sprzęt ochrony dróg oddechowych.

W przypadku zdarzeń tego typu ważne jest bezpieczeństwo własne ratowników. Osoby będące pod wpływem alkoholu dość często stają się agresywne i ciężko im udzielać jakiejkolwiek pomocy. Dlatego ważne jest zadysponowanie do pomocy patrolu policji.

Uczymy się razem

Elementy zaskoczenia, wymuszające zmianę toku postępowania, towarzyszą strażakom podczas realnych działań, dlatego włączono je do ćwiczeń. Koordynacja działań i prowadzenie łączności radiowej ze stanowiskiem kierowania to założenia, które zostały przećwiczone. Jednak przede wszystkim osiągnięto główny cel, jakim było przećwiczenie procedur ratowniczych kwalifikowanej pierwszej pomocy w sytuacjach pozorowanych zdarzeń.

W ćwiczeniach wzięło udział 15 jednostek ochotniczych straży pożarnych z terenu powiatu kościańskiego oraz zastęp z JRG PSP Kościan. Ćwiczące ekipy reprezentowały następujące jednostki OSP: Kościan, Słonin, Racot, Kopaszewo, Głuchowo, Jerka, Czacz, Stare Bojanowo, Czempiń, Gorzyce, Turew, Kokorzyn, Krzywiń, Śmigiel i Gryżyna. Zarówno rozjemcy, jak i uczestnicy podkreślają walory edukacyjne ćwiczeń, co przekłada się skuteczność działań w sytuacjach realnych zagrożeń. Miejmy nadzieję, że za rok odbędzie się kolejna edycja manewrów, która pozwoli przećwiczyć inne ratownicze epizody.

mł. kpt. Mateusz Szymczak jest dowódcą zastępu w Komendzie Miejskiej PSP we Wrocławiu, autorem bloga oficerpsp.pl

DAWID SŁUPIK
SZYMON KOKOT-GÓRA
RAFAŁ POROWSKI

Nie tylko RAK

To ostatnia część cyklu artykułów z zakresu profilaktyki nowotworowej dla strażaków. Dotyczy ona jednak schorzeń innych niż nowotwory – istnieje bowiem kilka chorób, które również stanowią najczęstszą przyczynę śmierci lub rozstroju zdrowia w tej grupie zawodowej.

Zdrowie należy postrzegać całościowo. Jednym z najważniejszych zagadnień jest tu ogólnie rozumiana odporność organizmu, będąca wypadkową obciążeń genetycznych, stylu życia i czynników środowiskowych. Predyspozycje genetyczne, brak dbałości o zdrowie oraz praca w trudnych warunkach sprzyjają zapadaniu na choroby, które mogą zwiększać prawdopodobieństwo powstawania kolejnych schorzeń. Efekt nakładania się skutków różnych przypadłości może prowadzić do znacznej degradacji odporności i zachorowania – również na śmiertelnie groźne choroby. Dlatego tak ważny jest zdrowy styl życia, wykonywanie badań profilaktycznych, a także wypracowanie dobrych nawyków w służbie, ograniczających ekspozycję na szkodliwe czynniki. O najważniejszych aspektach tego złożonego tematu pisaliśmy w poprzednich częściach.

Choroby układu krążenia

Choroby układu krążenia (w szczególności udary oraz zawały serca) wraz z nowotworami stanowią duet zabijający strażaków na całym świecie. Praca w ekstremalnych warunkach niesie bezpośrednie niebezpieczeństwo. Badanie z 2017 r. przeprowadzone na 19 zdrowych strażakach wskazało mechanizmy wyjaśniające występowanie zawałów serca podczas zwalczania pożarów [1]. Dodatkowe wyposażenie i sprzęt, który muszą ze sobą zabrać strażacy, może ważyć nawet 30-40 kg! Wysoka temperatura otoczenia podczas pożarów, stres, intensywny wysiłek fizyczny – to wszystko wpływa niekorzystnie na wydolność układu krążenia. U odwadniającego się strażaka rośnie krzepliwość krwi. Mówiąc wprost, krew strażaka staje się gęstsza, zaś tworzenie się skrzepów krwi podnosi ryzyko udaru mózgu. Ponadto zwiększa się aktywność trombocytów i upośledza się funkcja śródbłonka naczyń krwionośnych (odpowiadającego m.in. za krzepnięcie krwi oraz pośrednio za perfuzję tkanek, np. mózgu czy serca), co sprzyja niedokrwieniu mięśnia sercowego. A zauważmy, że wysiłek fizyczny w warunkach podwyższonej temperatury ciała stanowi nieodzowny element pracy strażaka w wielu dziedzinach ratownictwa!

Każdego roku w Stanach Zjednoczonych incydenty sercowo-naczyniowe są powodem około 45% zgonów strażaków w czasie służby. Znaczna śmiertelność wiąże się z działaniami polegającymi na gaszeniu pożarów, choć, podobnie jak w Polsce, stanowią one zdecydowaną mniejszość interwencji. Jak donosi to samo badanie [1], śmierć z powodów „sercowych" podczas akcji gaśniczej lub na krótko po ugaszeniu pożaru była od 12 do nawet 136 razy bardziej prawdopodobna niż w czasie zwykłych czynności w trakcie służby. Co ciekawe, amerykańskie przepisy traktują strażaków zmarłych do jednej doby po służbie w wyniku zawału serca jako tych, którzy zginęli na służbie (z ang. *line of duty death* – LODD).

Wnioski z innego badania [2] potwierdzają wpływ charakteru pracy strażaka na przyspieszenie wystąpienia choroby niedokrwiennej serca. W kolejności: gaszenie pożarów, szkolenie i reakcja na alarm niosły znacząco wyższe względne ryzyko nagłego zgonu z powodu choroby niedokrwiennej serca w porównaniu do działań rutynowych [2].

Dlatego powinniśmy zadbać o prawidłowe nawadnianie organizmu oraz aktywne chłodzenie ciała po pożarze lub po działaniach związanych z ekspozycją na wysoką temperaturę i wysiłkiem fizycznym. Skuteczne, choć nie zawsze możliwe do zastosowania, jest zmniejszenie czasu ekspozycji na wysoką temperaturę. W poprzednich artykułach wymieniliśmy zdrowe nawyki związane z codziennym życiem, które pomagają zmniejszać prawdopodobieństwo wystąpienia np. zawału serca. Takie nawyki należy wdrożyć na wszystkich płaszczyznach życia zawodowego i prywatnego.

Problemy psychiczne

Powtarzające się traumatyczne doświadczenia podczas pracy w straży pożarnej mogą zwiększać ryzyko rozwoju reakcji na ciężki stres, np. PTSD, którego występowanie w grupie ratowników jest znacznie wyższe niż w populacji ogólnej [3]. W porównaniu z pozostałymi wrogami zdrowia strażaka PTSD rozwija się w tej grupie zawodowej rzadziej. W różnych badaniach, w których uczestniczyło od 31 do 800 strażaków, odsetek osób, u których stwierdzono symptomy PTSD, waha się od 4 do 37%. Najbardziej kompletne badania wskazują na wartość na poziomie 6% [4]. Kliniczna depresja dotyka

od 7 do 21% ratowników biorących udział w akcjach ratowniczo-gaśniczych [5].

Jedną z poważnych konsekwencji trudności natury psychicznej, jakie przeżywają strażacy, są samobójstwa. Rola społeczna narzucana mężczyznom, stanowiącym nadal większość funkcjonariuszy, wywołuje stan chronicznego bycia ocenianym i konieczności sprawdzania się. Stereotypowo mężczyźni w społeczeństwie nadal pełnią funkcję utrzymujących rodzinę, opiekujących się żoną i dziećmi. Jako żywiciele i obrońcy często nie mają się do kogo zwrócić, bowiem pragną utrzymać wizerunek ostoi, bezpiecznej przystani i oparcia dla swoich najbliższych. Często myślą, że podzielenie się swoimi rozterkami ten wizerunek zburzy. Silna wewnętrzna potrzeba uznania, obecna u wszystkich ludzi, a zidentyfikowana przez psychologa Abrahama Maslowa w latach 40. minionego wieku, pcha nas często w sytuacje, z których ciężko później wybrnąć. Traumatyczne przeżycia w służbie, jak np. śmierć dzieci w wypadkach, tworzą poważne ładunki emocjonalne, które nie zawsze można w porę oraz skutecznie rozładować. Stąd praca psychologów w straży jest tak istotna, bowiem tak jak człowiek zajmuje się chorymi płucami, powinien zająć się cierpiącą psychiką, szukając pomocy u specjalistów. Jest to jednak nadal temat tabu i z obawy przed napiętnowaniem i okazywaniem słabości często tego typu trudności i wyzwania są ukrywane i tłumione. Niestety często prowadzi to do stanów tak ciężkich, że kończą się targnięciem na własne życie. Autorzy znali osobiście co najmniej kilku strażaków, którzy popełnili samobójstwo na przestrzeni ostatniego roku. Na całym świecie problem ten zaczyna być zauważalny, trwa dyskusja o jego przyczynach i sposobach profilaktyki. Należy o tych sprawach rozmawiać i tworzyć mechanizmy zapobiegania i wsparcia, bowiem w sferze ludzkiej psychiki, tak złożonej i często trudnej do zdiagnozowania bez woli osoby cierpiącej, najważniejszą kwestią jest wzbudzenie nadziei na poprawę sytuacji. Psychologowie zatrudnieni w Państwowej Straży Pożarnej są do dyspozycji strażaków i bardzo często podkreślają gotowość do pomocy podczas okresowych szkoleń dla strażaków podziałowych. Wypada dodać, nawiązując do początku tego akapitu, że w tym typowo męskim gronie również kobiety poddawane są wysokiej presji bycia ocenianymi.

Wymiana doświadczeń

Zainteresowanie profilaktyką nowotworową jest inspirowane trendami występującymi w innych krajach. Warto spoglądać na wypracowane rozwiązania i analizować je pod kątem możliwości wprowadzenia u nas. Dobrą okazją do tego typu dyskusji są spotkania międzynarodowe. Jedno z nich odbyło się w 2017 r. w Finlandii, a zostało zorganizowane w ramach mechanizmu wymiany ekspertów UE (Exchange of Experts), w którym polscy eksperci również biorą udział. W dniach 12-17 czerwca eksperci z Danii, Norwegii, Niemiec, Estonii, Holandii oraz Finlandii dyskutowali na temat problematyki raka w ich krajach. Wymiana doświadczeń objęła między innymi wizytę w Instytucie Bezpieczeństwa i Higieny Pracy, w laboratoriach badań chemicznych i fizjologicznych, a także w nowo wybudowanej jednostce straży pożarnej w miejscowości Hollola, gdzie m.in. poprzez rozwiązania architektoniczne oraz urządzenia techniczne stworzono warunki do skutecznego utrzymania higieny przez strażaków [6].

Uczestnicy prezentowali dokonania swoich krajów w sferze profilaktyki nowotworowej. Konieczność zebrania własnych, narodowych danych była jedną z ważnych konkluzji spotkania. Wskazano również na trudność w takim zaplanowaniu i przeprowadzeniu badań, aby ich wyniki mogły być porównywalne z badaniami prowadzonymi w innych częściach świata. Zaprezentowano kolejne kroki wykonywane w różnych krajach w celu przeanalizowania problemu i przedstawienia prawidłowości i trendów. Głównym wyzwaniem jest wykazanie za pomocą rzetelnych danych, że problematyka wzmożonych zachorowań na szczególne rodzaje nowotworów dotyczy w danym kraju danej grupy zawodowej. Uczestnicy spotkania przedstawiali też działalność i dokonania reprezentowanych przez nich instytucji zajmujących się problematyką nowotworową w swoim kraju. Zaprezentowano między innymi wyniki badań prowadzonych w Finlandii i Estonii, skierowanych na liczbowe zaprezentowanie skali problemu. Omawiane były także badania ukierunkowane na zidentyfikowanie dróg ekspozycji na czynniki rakotwórcze oraz określenie poziomu skuteczności procedur i procesów mających na celu ograniczanie rozprzestrzeniania się i usuwanie kontaminacji. Jedną z ważniejszych zaprezentowanych perspektyw była długofalowa analiza skutków wzmożonej zachorowalności na nowotwory wśród strażaków w wyniku ich aktywności zawodowej. Analiza, zupełnie jak niniejsza część naszego cyklu, problematykę zdrowia traktowała szerzej, mówiąc chociażby o neurodegeneracyjnym wpływie przewlekłej ekspozycji strażaków na tlenek węgla.

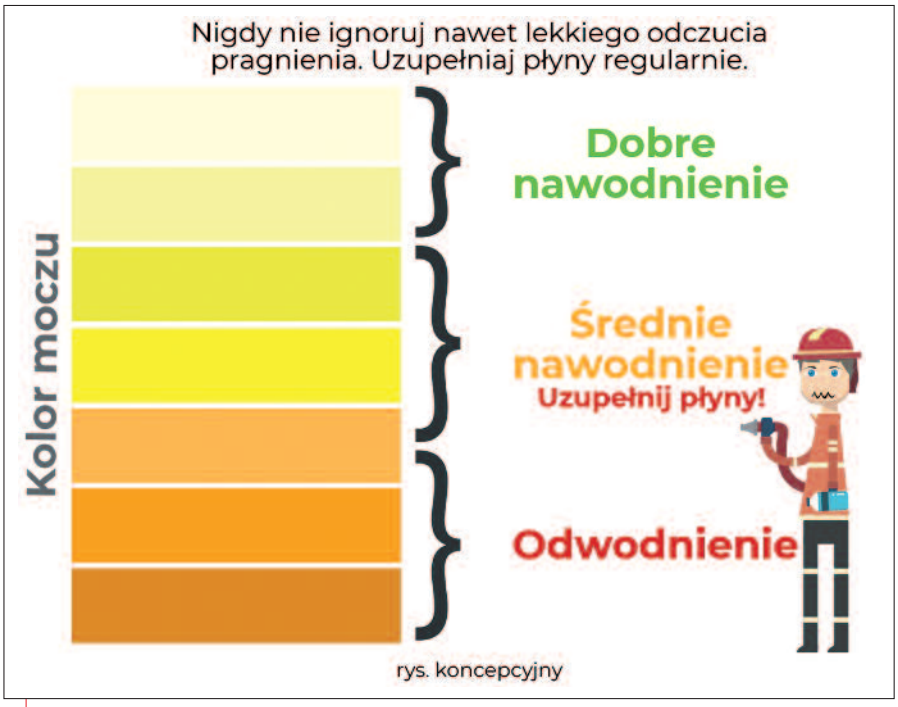

Kolor moczu to dobry wskaźnik poziomu odwodnienia organizmu. Uczucie pragnienia jest pierwszym tego objawem. Regularne nawadnianie organizmu podczas służby powinno być podstawowym nawykiem każdego ratownika. Pamiętajmy, aby pić wodę mineralizowaną, która dostarcza organizmowi niezbędnych mikroelementów. Pocenie się jest oznaką odpowiedniego nawodnienia i poprawnego działania funkcji regulacji temperatury przez organizm.

Kolejne z zaprezentowanych badań poruszały między innymi opisywane w poprzednich częściach odgazowywanie, czyli emisję szkodliwych gazów z ubrań specjalnych do 24 godz. po ekspozycji (a zatem już w strażnicy). Badanie wykonano w zamkniętych depozytach ubrań specjalnych. Grupa ekspertów zwiedzała też poligon i obserwowała praktyczne wdrażanie procedur z obszaru higieny, analizowała i omawiała dostępną literaturę tematu, dyskutowała nad skutecznymi metodami edukacji strażaków w zakresie profilaktyki i ochrony przed chorobami zawodowymi. Uwagę poświęcono również nowym technologiom pomagającym ograniczać ekspozycję, np. membranom blokującym cząstki o drobnej frakcji zintegrowanym z ubraniami specjalnymi czy kominiarkami strażackimi. Wśród poruszanych tematów znalazła się również dekontaminacja ubrań za pomocą ciekłego dwutlenku węgla, jako jedna z najskuteczniejszych metod usuwania uporczywych zanieczyszczeń.

Jednym z ważniejszych efektów spotkania jest fakt, że strażacy zaczynają współpracować na arenie międzynarodowej. Czerpanie z wypracowanych rozwiązań i adaptowanie ich do krajowych uwarunkowań jest z pewnością łatwiejsze niż budowanie tej ogromnej układanki od nowa. Spotkanie udowodniło też, że w sprawę należy angażować nie tylko środowisko strażackie, ale przede wszystkim medyczne, bowiem jakiekolwiek wypracowane rozwiązania będą skierowane na stworzenie systemu opieki zdrowotnej (profilaktyki wtórnej i leczenia) oraz rozwiązań prawnych umożliwiających właściwą opiekę społeczną nad osobami chorującymi w związku z aktywnością zawodową. Polscy eksperci powinni brać udział w tego typu spotkaniach, czerpać z doświadczeń innych krajów i dzielić się swoimi. System wymiany ekspertów UE umożliwia nam takie działania.

***

Na tym kończymy cykl artykułów poświęconych zdrowiu strażaków. Wszystkim tym, którzy postanowili wziąć z niego coś dla siebie i swojego środowiska, dziękujemy. Mamy nadzieję, że na wzór innych krajów w Polsce tematyka ta oswoi się na tyle, że nikogo nie będzie dziwiła potrzeba dbania o aspekty związane ze zdrowiem i higieną strażaków. Efekt synergii poszczególnych działań ma kluczowe znaczenie dla efektu końcowego, więc nie lekceważmy żadnej kwestii związanej z profilaktyką zdrowotną. Jest to sprawa każdego z nas!

str. Dawid Słupik pełni służbę w KM PSP w Żorach,
mł. bryg. Szymon Kokot-Góra jest zastępcą naczelnika
Ośrodka Szkolenia KW PSP w Olsztynie,
a bryg. dr hab. inż. Rafał Porowski jest pracownikiem SGSP

Bibliografia

[1] Amanda L. Hunter, Anoop S. V. Shah i in., *Fire simulation and cardiovascular health in firefighters,* 4 Apr 2017 (https://www. ahajournals. org/doi/10.1161/CIRCULATIONAHA. 116.025711).

[2] Stefanos N. Kales i in., *Firefighters and on-duty deaths from coronary heart disease: a case control study,* 2003 (https://www. ncbi. nlm. nih. gov/pmc/articles/PMC293431/).

[3] W. Berger, E.S.F. Coutinho, I. Figueira i in., „Social Psychiatry and Psychiatric Epidemiology" (2012) 47: 1001 (https://doi. org/10.1007/s00127-011-0408-2).

[4] Z. Mockałło, *Stres pourazowy w zawodzie strażaka – przegląd badań,* 2009.

[5] https://www. ppoz. pl/index. php/ratownictwo-i-ochrona-ludnosci/1204-zawod-wysokiego-ryzyka.

[6] M. Hassinen, Exchange of Experts meeting in Kuopio. Exposure control in fire & rescue work (red.)

Profilaktyka zbroją strażaka

Kolejne badania pokazują, w jak dużym stopniu zagrożeni chorobami nowotworowymi są strażacy, którzy wykonując swoje zadania, stykają się często z substancjami toksycznymi. Czy da się przed tym uciec? Jak zniwelować ryzyko zachorowania? Jak rozmawiać o czyhającym niebezpieczeństwie z bliskimi? Na te i inne tematy rozmawiamy z Anną Kupiecką, prezes fundacji OnkoCafe – Razem Lepiej, organizatora kampanii „Mundur nie zbroja".

Skąd pomysł na kampanię edukacyjną skierowaną do funkcjonariuszy PSP i druhów OSP?

Ta kampania jest odpowiedzią na potrzeby strażaków. Niespełna 2 lata temu zaczęli zgłaszać się do mnie przedstawiciele tego środowiska. Ich uwagę zwróciła obecna w mediach kampania naszej fundacji pod hasłem „BreastFit: kobiecy biust – męska sprawa". Podejmowała ona temat wsparcia w parze, mówiła – trochę przewrotnie – o roli mężczyzny w profilaktyce raka piersi u kobiet. Ten typ nowotworu dotyka największą liczbę kobiet w Polsce – a każdą z nich otacza przecież grono mężczyzn, którym na niej zależy. Nie tylko mężów czy partnerów, ale i ojców, braci czy kolegów. Oni nie chcą stać z boku, tylko działać, dawać wsparcie we właściwy sposób. Kampania spotkała się z doskonałym odbiorem i myślę, że ośmieliła mężczyzn do rozmawiania o chorobach nowotworowych. Strażacy uznali naszą Fundację za odpowiedniego partnera do dyskusji na temat nowotworów, które grożą im z racji wykonywanego zawodu. Prosili nas o wygłoszenie prelekcji w różnych częściach kraju, o udział w konferencji, niestety ze względu na wcześniejsze zobowiązania nie mogliśmy im w tamtym czasie pomóc. Obiecałam jednak, że jeśli tylko uda mi się znaleźć środki finansowe, to chętnie nawiążemy współpracę ze środowiskiem pożarniczym, by pomóc w popularyzacji profilaktyki nowotworowej wśród strażaków. Udało nam się namówić jednego z partnerów Fundacji, firmę TMS, na sfinansowanie takiej kampanii edukacyjnej, a przynajmniej jej pierwszego etapu, polegającego na stworzeniu narzędzi, które pozwolą nam dotrzeć do szerokiej rze-

szy odbiorców. Niestety, nasze prelekcje w jednym czy dwóch miejscach to za mało, sięgnęliśmy więc po takie formy przekazu, które będą dostępne dla większej grupy zainteresowanych.

Jakie narzędzia udało się Państwu stworzyć w ramach kampanii?

Przede wszystkim powstała strona internetowa, a to źródło, z którego czerpać może każdy – czy to na potrzeby organizowanych przez siebie spotkań lub wykładów, czy już bezpośrednio we własnym życiu. Funkcjonariusz PSP, druh OSP czy też jego bliscy mogą zapoznać się z informacjami i wskazówkami przygotowanymi przez ekspertów z dziedziny onkologii, a w dużej mierze także przez psychologa i psychoonkologa z fundacji OnkoCafe Adriannę Sobol. Jak przeciwdziałać nowotworom? Jak poradzić sobie, jeśli usłyszymy niepomyślną diagnozę? Jak udzielić sobie mądrego i dobrego wsparcia, jak wspierać się w rodzinie? Jak się poruszać w gąszczu informacji i chaosie emocjonalnym? Odpowiedzi na te pytania mają kluczowe znaczenie dla naszego życia i zdrowia, także psychicznego.

Kolejnym elementem jest materiał drukowany, czyli broszura, którą wydaliśmy niedawno. Dystrybuowaliśmy ją już podczas pierwszych warsztatów – zorganizowane zostały dla strażaków z Olsztyna i okolic. Broszura zawiera szczegółowy wykaz badań profilaktycznych, które powinniśmy wykonywać, w szczególności pracując jako strażacy.

W jaki sposób kampania dociera z przekazem do swoich odbiorców, jak dowiadują się o jej istnieniu?

Partnerami naszej kampanii zostały m.in. strażackie inicjatywy – cfbt czy Droga Ratownika, które realizują akcję „Nie dla raka w straży" i „Strażacy przeciwko białaczce". Współpracujemy ze środowiskiem strażaków aktywnych w sieci, którzy mają swoje strony, blogi, profile w mediach społecznościowych i oni udostępniają np. adres naszej strony internetowej. Kampania spotkała się z pozytywnym odbiorem. Wiemy już od kilku lat, że potrzeba informacji na temat profilaktyki nowotworowej wśród strażaków jest duża i nie była do tej pory zaspokojona, dlatego też nasi odbiorcy są spragnieni wiedzy i chłoną ją jak gąbka.

Dodam jeszcze, że kampania otrzymała patronat medialny portalu telewizyjno-internetowego poruszającego tematy zdrowia i medycyny MedExpress. Publikuje on artykuły dotyczące kampanii „Mundur nie zbroja". To kolejna ścieżka dotarcia do potencjalnych odbiorców. W działaniach komunikacyjnych wspomaga nas również partner wspierający – Instytut Strategii i Rozwoju.

W środowisku strażaków znajdziemy młodych mężczyzn, którzy niedawno rozpoczęli służbę, prowadzących aktywny tryb życia, mających poczucie, że zdrowie będzie im służyć wiele dziesięcioleci, a żadna poważna choroba nie pokrzyżuje im planów życiowych. Są też strażacy, którzy przepracowali w podziale bojowym kilkanaście czy nawet kilkadziesiąt lat, wiedzą, że często narażali się na działanie substancji toksycznych, a coraz częściej dowiadują się, że starszy o kilka lat kolega usłyszał ścinającą z nóg diagnozę: zaawansowany nowotwór.

fot. arch. Anny Kupieckiej

Jakie działania powinni podjąć jedni i drudzy, wykorzystując to, co oferuje kampania „Mundur nie zbroja"?

Kluczem jest profilaktyka nowotworowa. Potrzebne są odpowiednio częste badania, dopasowane do zagrożeń, z którymi stykają się strażacy. Skutki rezygnacji z takiego podejścia pojawiają się po wielu latach i często nawet osoba dotknięta nowotworem nie łączy go z wykonywanym przez lata w trudnych warunkach zawodem.

Przede wszystkim dobrze byłoby, gdyby nasza kampania zainspirowała jej odbiorców do wyrobienia w sobie nawyku dbania o swoje zdrowie bez względu na to, w jakim są wieku, czy nadal służą jako strażacy, czy już nie. My możemy dać impuls do działania i wiedzę na temat profilaktyki, ale kolejny ruch należy do każdego z osobna. Za nikogo zadania nie wykonamy, nie zaprowadzimy na badania. Każdy ma zdrowie w swoich rękach. Jeśli jednak usłyszy, przeczyta choć jedno zdanie i zdecyduje się pójść na badania, to już będzie ogromny sukces kampanii.

Ważne jest również, żebyśmy nauczyli się wzajemnego wsparcia w dbaniu o zdrowie – ludzie, którzy ze sobą współpracują, mieszkają, mogą się do tej dbałości skutecznie motywować. Nie pozostawajmy obojętni, jeśli widzimy, że koleżanka czy kolega źle wygląda, nie bójmy się zapytać „Co ci jest?", zachęcić do wizyty u lekarza. Jeśli nie poskutkuje łagodna uwaga, to może nawet potrzebny będzie poważny, ostrzejszy ton. Czasem każdy z nas potrzebuje bardziej dobitnego uświadomienia, na co się naraża, zasiania wątpliwości, byśmy wreszcie zaczęli działać. Często obawa przed tym, że podczas badań zostanie wykryty poważny problem zdrowotny, paraliżuje. A przecież nawet jeśli tak się stanie, to im wcześniej, tym lepiej. W większości przypadków jednak tak się nie dzieje, a mamy satysfakcję, że robimy wszystko, co trzeba. Idźmy na badania, aby niczego niepokojącego nie znaleźć, aby wykluczyć chorobę i potwierdzić, że jesteśmy zdrowi.

Nie jesteśmy nauczeni w Polsce rozmawiać o zdrowiu, także w rodzinie. Kulturowo było przyjęte, że jeśli pojawiała się ciężka choroba, nie mówiło się o niej dzieciom czy sąsiadom. Problemy zdrowotne pozostawały w sferze tajemnicy poliszynela. My natomiast staramy się propagować wszystkimi naszymi działaniami, również kampanią „Mundur nie zbroja", rozmawianie o zdrowiu, także o nowotworach – spokojnie, bez napięcia i aury tajemnicy, niemal przy kawie. Rak to obecnie bardzo często choroba przewlekła, którą leczy się przez lata i przynosi to efekty. Po pokonaniu nowotworu można mieć przed sobą kolejne dziesięciolecia i dobrą jakość życia, są już na to przykłady. Dlatego musimy wszyscy razem obalać mity, opanować lęk przed chorobą nowotworową i badaniami profilaktycznymi.

Świetną okazją do tego jest rozmowa, dzielenie się swoimi obawami w przyjaznym gronie. Taką możliwość dają warsztaty, które są również organizowane w ramach kampanii „Mundur nie zbroja". Pilotażowe zajęcia już się odbyły. Jaką miały formę?

Pierwsze warsztaty zorganizowaliśmy 13 kwietnia w Wyższej Szkole Zarządzania im. prof. Tadeusza Kotarbińskiego w Olsztynie,

a w pierwszym etapie kampanii planowane są jeszcze jedne – w Lublinie.

Miały formę serii wykładów, po każdym z nich odbywała się dyskusja ze słuchaczami. Na początek przedstawiłam słuchaczom moją historię. W dniu 43. urodzin dostałam wynik badania i okazało się, że mam nowotwór złośliwy piersi. W mojej rodzinie nie było takiego przypadku, sądziłam więc, że zdrowie będzie mi towarzyszyło co najmniej do 60. Tymczasem przyszło mi się zmierzyć z poważnym przeciwnikiem.

Opowiedziałam również historię dziewczyny, strażaczki, która zachorowała w bardzo młodym wieku na glejaka i obecnie się leczy. Czy choroba jest wynikiem jej pracy zawodowej? Nie ma jednoznacznej odpowiedzi. Jednak praca w trudnych warunkach mogła się przyczynić do rozwoju nowotworu. Justyna postanowiła się podzielić swoją historią z kolegami strażakami, przekazała nam swoje zdjęcia z leczenia, a także przesłanie do strażaków, które podczas spotkania odczytałam.

Swoje wystąpienie miała również psychoonkolog Adrianna Sobol, która na co dzień pracuje z pacjentami onkologicznymi i ich rodzinami – w naszej fundacji i w szpitalu. Uświadomiła nam, że zdrowie zaczyna się w głowie – taki jest tytuł tego wykładu. Starała się pokazać na przykładach, że warto zadbać o samego siebie i swoich bliskich. Kończąc swoją prelekcję, Adrianna Sobol podkreśliła: „Zdrowie to nie koszt, to inwestycja. Nie odkładajmy odpoczynku na później, nie przekładajmy zaplanowanych badań – życie jest tu i teraz, pamiętajmy o tym".

Kolejną częścią był wykład Szymona Kokota-Góry z inicjatyw cfbt i „Nie dla raka w straży" – partnerów naszej kampanii. Szymon pokazał w kontekście zawodu strażaka, jak wiele zależy od nas samych, jak wiele zależy od ciebie, drogi strażaku. To ty zachowujesz higienę, przestrzegasz zasad lub tego nie robisz. Jeśli nie, to niesiesz wszystkie szkodliwe substancje do pokoju czy kuchni, kiedy jesz, trafiają do twojego organizmu. Jeśli przywozisz nieuprane ubranie do domu, przenosisz tam szkodliwe substancje i narażasz nie tylko siebie, ale też swoją rodzinę.

Po pierwszych warsztatach doszłyśmy z Adrianną do tego samego wniosku – jeszcze nigdy nie miałyśmy tak uważnej i zaangażowanej grupy. Prowadziłyśmy wiele wykładów – m.in. dla pacjentów, ich bliskich, lekarzy, dziennikarzy czy pracowników firm farmaceutycznych. Żadna z nich nie była tak stuprocentowo skupiona na tym, co mówimy, jak mówimy – strażacy chłonęli wiedzę, byli bardzo zaangażowani w dyskusję, dzielili się swoimi pytaniami i spostrzeżeniami.

Były też łzy wzruszenia, refleksje, czy rzeczywiście rak mnie nie dotyczy. Niestety liczba zachorowań na nowotwory lawinowo rośnie, już odnotowujemy około 8 na 100 tys. mieszkańców i co czwartą osobę w 2050 r., a może nawet wcześniej, dotknie ten problem. Ta choroba istnieje, stanowi poważne zagrożenie, możemy się jednak przed nią zabezpieczać.

Pamiętajmy też, że rak to nie wyrok, że są na rynku coraz bardziej skuteczne metody leczenia nowotworów. W Polsce pacjenci mogą korzystać z innowacyjnych metod leczenia np. w zakresie radioterapii. Należy do nich m.in. terapia za pomocą noża cybernetycznego CynerKnife, który znajduje swoje zastosowanie w leczeniu najtrudniejszych przypadków nowotworów.

Mówiłyśmy o tym, co można zrobić w zakresie przedsięwzięć edukacyjnych, profilaktycznych. Jakie zmiany byłyby pożądane na poziomie działań systemowych, by ograniczyć ryzyko zapadania na nowotwory w grupie zawodowej strażaków?

Warto zauważyć, że te zmiany również mogą być oddolne. Można przekazywać wyżej – do kierownictwa, z czym się borykamy, co stanowi problem, to początek wypracowywania nowych rozwiązania. Ważne jest jednak, aby każdy realizował zalecenia, które już istnieją, a nawet zachęcał do tego kolegów i uświadamiał im, że popełniają błąd, jeśli tego nie robią. Nie oczekujmy, że powstanie zarządzenie odgórne, które będzie nakazywało odstawiać buty czy myć odzież we właściwy sposób, a przełożeni będą sprawdzać, czy dany strażak umył ręce. Istnieją wytyczne zachowań, ale to nasz indywidualny wybór, czy je realizować.

Nie chodzi też o to, by wprowadzić rygorystyczne rozwiązania systemowe będące biczem na strażaków. Lepszą drogą jest zachęcanie do przestrzegania zasad, edukacja, odwoływanie się do poczucia odpowiedzialności za siebie i innych. Setki drobnych odstępstw od przestrzegania norm mogą poskutkować za kilkanaście czy nawet kilkadziesiąt lat zagrożeniem zdrowia i życia w postaci choroby nowotworowej.

Jednak jeśli mowa o odgórnych zarządzeniach, warto wprowadzić pewne rozwiązania w profilaktyce nowotworowej w środowisku pożarniczym. Rozmawialiśmy o tym z uczestnikami pierwszych warsztatów. Dobrze byłoby poszerzyć nieco zakres badań medycyny pracy strażaków. Przykładowo zamiast RTG klatki piersiowej można by wprowadzić rezonans magnetyczny, który jest dużo lepszym badaniem obrazowym, jeśli chodzi o płuca. Na pewno przydałyby się też inne badania, ale które konkretnie, musieliby wskazać już eksperci.

Jakie są dalsze plany związane z kampanią „Mundur nie zbroja"? Czy będzie kontynuowana?

Kończymy pierwszy etap – strona internetowa działa, broszury są dystrybuowane, przeprowadziliśmy warsztaty dla strażaków, drugie odbędą się w Lublinie. Mam nadzieję, że uda nam się zdobyć środki finansowe, pozyskać partnerów do realizacji kolejnych etapów. Na razie zasialiśmy ziarno i ono musi być podlewane, aby kiełkować, więc bardzo chcielibyśmy tę kampanię kontynuować.

Musimy działać na wielu polach, zmagać się z niewiedzą, rutyną, lękami. Jak daleko one sięgają, niech pokaże przykład z warsztatów. Bardzo ciekawe było to, jak jeden ze strażaków odpowiedział na moją prośbę, by uczestnicy przyszli na zajęcia ze swoimi bliskimi. Stwierdził: „Gdybym moja żona wzięła udział w tym spotkaniu i usłyszałaby, jakie zagrożenia zdrowotne niesie mój zawód, to zabroniłaby mi pracować, dlatego jej nie zaproszę". I tu właśnie pojawia się rola tej kampanii i jej podobnych. Musimy niwelować ten lęk, wszyscy jako Polacy powinniśmy nauczyć się rozmawiać o zdrowiu i zagrożeniach zdrowotnych, nie bać się mówić o tym również w rodzinie. To właśnie żona czy mąż może być inspiracją: „Kochanie, kiedy byłaś/byłaś na badaniach? Jeśli się boisz, to pójdę z tobą, jeśli chcesz, będę siedzieć pod gabinetem. Jeśli coś się zdarzy, dźwigniemy ten ciężar razem". Takie wzorce myślenia i zachowania chcemy za pomocą tej inicjatywy budować, a wiemy, że to przynosi efekt. Działamy już od ponad 5 lat i widzimy, że tego rodzaju kampanie zdrowotne mają swoje skutki społeczne. Zaczyna się od małych kroków, od strony internetowej, od broszur, od postów na Facebooku, wywiadów do mediów. Świadomość znaczenia profilaktyki zdrowotnej buduje się niestety przez lata, ale to kluczowy proces.

rozmawiała Anna Sobótka

DEVA®
your smart solution

NOWY MODEL

Ubranie strażackie specjalne TIGER Plus

w komplecie z kurtką lekką Bushfire

ŚWIADECTWA DOPUSZCZENIA

CNBOP-PIB

HAIX®

Fire Eagle

Fire Flash 2.0

DEVA Poland sp. z o.o.
ul. 3 Maja 19, 43–400 Cieszyn,
tel./fax: 33 470 18 48, 501 080 353
deva@deva.pl, www.deva.pl

-wyłączny przedstawiciel dla butów strażackich HAIX w Polsce
-ubrania strażackie specjalne

DEVA® your smart solution

MAREK JASIŃSKI

Wsparcie OSP – nowe podejście (cz. 2)

W poprzednim numerze PP zostały przedstawione główne źródła finansowania ochotniczych straży pożarnych z budżetu państwa. Należą do nich przede wszystkim dotacje oraz tzw. program modernizacji służb. Jednak źródeł wsparcia OSP jest więcej.

fot. arch. PP

Istotnym zastrzykiem finansowym są tzw. środki ubezpieczeniowe. To pieniądze przekazywane komendantowi głównemu Państwowej Straży Pożarnej przez zakłady ubezpieczeń z wpływów uzyskanych z tytułu obowiązkowego ubezpieczenia od ognia w trybie art. 38 ustawy z dnia 24 sierpnia 1991 r. o ochronie przeciwpożarowej.

Wraz z wejściem w życie z dniem 5 lipca 2017 r. ustawy z 21 kwietnia 2017 r. o zmianie ustawy o ochronie przeciwpożarowej oraz rozporządzenia ministra spraw wewnętrznych i administracji z 30 czerwca 2017 r. w sprawie rozdziału środków finansowych przeznaczonych wyłącznie na cele ochrony przeciwpożarowej zmieniono sposób rozdziału tych środków. Trafiają one po połowie do ochotniczych straży pożarnych oraz jednostek ochrony przeciwpożarowej, o których mowa w art. 15 pkt 1-5 i 8 ustawy z 21 kwietnia 2017 r. o zmianie ustawy o ochronie przeciwpożarowej.

Środki z ubezpieczeń w praktyce

Zmiana przemodelowała sposób przepływu tych środków – trafiają one do jednostki wnioskującej bezpośrednio, a nie jak dotychczas za pośrednictwem zarządu wojewódzkiego i Zarządu Głównego Związku Ochotniczych Straży Pożarnych Rzeczpospolitej Polskiej. Wcześniejszy sposób rozdziału tych środków miał negatywny wpływ na efektywność wspierania jednostek ochotniczych straży pożarnych, ponieważ przekaz informacji dotyczących udzielonego wsparcia między Związkiem Ochotniczych Straży Pożarnych Rzeczpospolitej Polskiej i Komendą Główną Państwowej Straży Pożarnej był ograniczony. Dochodziło do sytuacji, w których jednostki OSP otrzymywały dofinansowanie zarówno od komendanta głównego Państwowej Straży Pożarnej, jak i Zarządu Głównego Związku Ochotniczych Straży Pożarnych Rzeczpospolitej Polskiej.

Teraz dysponentem środków jest organ administracji państwowej odpowiedzialny za stan ochrony przeciwpożarowej kraju, który jest najlepiej poinformowany o jej stanie. Państwowa Straż Pożarna jako służba odpowiedzialna za funkcjonowanie krajowego systemu ratowniczo-gaśniczego prowadzi na bieżąco różnego rodzaju analizy i ewidencje, które stanowią podstawę do przydzielania dotacji dla jednostek OSP. Wszelkie dane pozyskiwane są od poziomu powiatu, dzięki czemu PSP ma szeroki i obiektywny obraz wyposażenia i potrzeb jednostek ochrony przeciwpożarowej na terenie kraju.

Rozdział pieniędzy jest więc bliższy istotnym potrzebom. Odbywa się w następujący sposób. Wsparcie finansowe jest przyznawane poszczególnym OSP na podstawie ich wniosków, po uzyskaniu opinii właściwego komendanta powiatowego (miejskiego) PSP. Komendanci mają bowiem bezpośredni kontakt z OSP na terenie swojego powiatu i ich opinie oparte są na rzetelnych danych statystycznych oraz występujących potrzebach. Zgodnie z art. 13 ustawy z 24 sierpnia 1991 r. o Państwowej Straży Pożarnej do zadań komendanta powiatowego (miejskiego) PSP należy m.in. „organizowanie na obszarze powiatu krajowego systemu ratowniczo-gaśniczego", a także „dysponowanie oraz kierowanie siłami i środkami krajowego systemu ratowniczo-gaśniczego na obszarze powiatu (…)". Zatem oczywiste jest, że rozdział środków finansowych z firm ubezpieczeniowych przez komendanta głównego PSP przy wykorzystaniu całej struktury Państwowej Straży Pożarnej wpływa korzystniej na stan ochrony przeciwpożarowej.

Należy zauważyć, że Państwowa Straż Pożarna prowadzi szkolenia zawodowe i doskonalące strażaków ochotników, a także związaną z tym ewidencję. Otrzymując do zaopiniowania wniosek danej OSP, komendant powiatowy (miejski) uwzględnia liczbę członków ochotniczych straży pożarnych, którzy mają odpowiednie szkolenia uprawniające do prowadzenia specjalistycznych działań m.in. z zakresu ratownictwa technicznego, chemiczno-ekologicznego czy wysokościowego. Jest więc w stanie ocenić zasadność wnioskowanego przedsięwzięcia, np. zakupu specjalistycznego sprzętu pod względem możliwości i efektywności jego wykorzystania. Pomagają w tym też inspekcje gotowości bojowej jednostek ochotniczych straży pożarnych. Pokazują one często istotne braki sprzętowe, konieczność okresowych przeglądów czy legalizacji sprzętu, a także remontu strażnic.

Warto podkreślić, że planując dofinansowanie ze środków z firm ubezpieczeniowych, komendant główny Państwowej Straży Pożarnej ma również możliwość uwzględnienia kilku źródeł finansowania, co pozwala ułatwić montaż finansowy konkretnego przedsięwzięcia jednostki OSP.

Scedowanie rozdziału środków finansowych z firm ubezpieczeniowych wyłącznie na komendanta głównego PSP pozwoliło również na planowanie rozdziału środków finansowych w połączeniu z przekazaniem zbędnych pojazdów czy też sprzętu będącego obecnie własnością PSP. Potrzeby niektórych jednostek ochotniczych straży pożarnych mogą zatem zostać zaspokojone bez konieczności wsparcia finansowego, a tym samym środki finansowe z firm ubezpieczeniowych są wykorzystywane jeszcze efektywniej. Zmiany są pozytywnie odbierane i oceniane przez druhów, o czym świadczą podziękowania kierowane na ręce ministra spraw wewnętrznych i administracji oraz komendanta głównego Państwowej Straży Pożarnej.

Tryb i zasady udzielania środków finansowych pochodzących z wpływów uzyskanych ze składek z tytułu obowiązkowego ubezpieczenia od ognia szczegółowo opisano w PP nr 1/2018.

Fundusz Sprawiedliwości

Zreformowany Fundusz Pomocy Pokrzywdzonym oraz Pomocy Postpenitencjarnej – Fundusz Sprawiedliwości, którego dysponentem jest minister sprawiedliwości, działa od września 2017 r. Rozporządza pieniędzmi zasądzanymi od sprawców przestępstw. Zmiany ustawowe, przeprowadzone z inicjatywy rządowej, pozwoliły na poszerzenie kręgu organizacji, dla których Fundusz Sprawiedliwości stał się dostępny. Uruchomiony program ukierunkowany był na zwiększenie bezpieczeństwa Polaków. Skierowano go do gmin i miast na prawach powiatu z całego kraju, dzięki czemu specjalistyczny sprzęt ratowniczo-gaśniczy trafił do jednostek ochotniczych straży pożarnych. W ten sposób środki pozyskane od sprawców przestępstw służą pokrzywdzonym i ratują życie.

Tabela 1. Rozdział środków w ramach Funduszu Sprawiedliwości

Lp.	Województwo	Kwota [tys. zł]
1.	podkarpackie	8 500,00
2.	świętokrzyskie	5 500,00
3.	dolnośląskie	6 000,00
4.	śląskie	7 500,00
5.	opolskie	3 300,00
6.	łódzkie	7 500,00
7.	pomorskie	4 500,00
8.	kujawsko-pomorskie	5 300,00
9.	zachodniopomorskie	4 100,00
10.	lubelskie	8 200,00
11.	mazowieckie	11 400,00
12.	warmińsko-mazurskie	4 300,00
13.	wielkopolskie	10 000,00
14.	podlaskie	4 000,00
15.	lubuskie	2 700,00
16.	małopolskie	10 000,00
Razem		**102 800,00**

W 2018 r. minister sprawiedliwości w ramach tego funduszu przeznaczył kwotę 102 800 tys. zł na wsparcie działalności jednostek ochotniczych straży pożarnych, przede wszystkim na zakup profesjonalnego sprzętu ratowniczo-gaśniczego i zestawów medycznych. Jest to największe w historii takie dofinansowanie dla ochotniczych straży pożarnych.

Działania te zyskały wzmocnienie instytucjonalne. 28 marca 2018 r. zostało zawarte porozumienie pomiędzy ministrem sprawiedliwości a komendantem głównym Państwowej Straży Pożarnej w sprawie udzielania dotacji celowych z Funduszu Sprawiedliwości na rzecz ochotniczych straży pożarnych w 2018 r.

Na mocy porozumienia komendant główny PSP udzielił dysponentowi Funduszu merytorycznego wsparcia poprzez wskazanie sprzętu niezbędnego do prowadzenia działań ratowniczo-gaśniczych przez jednostki ochotniczych straży pożarnych, wskazanie przedstawicieli do składu komisji weryfikującej wnioski (24 z 11 województw), a także opiniowanie ofert i sposobu wykorzystania dotacji. W ten racjonalny sposób Państwowa Straż Pożarna określiła, jakie wyposażenie jest niezbędne jednostkom ochotniczych straży pożarnych.

Wybór danego rodzaju sprzętu nie był przypadkowy. Minister sprawiedliwości przyznał dotację celową ze środków Funduszu Sprawiedliwości na urządzenia i sprzęt, niezbędne do udzielenia pomocy poszkodowanym bezpośrednio na miejscu popełnienia przestępstwa, m.in. defibrylatory, torby ratownicze.

Po dokonaniu wyboru podpisywanie umów odbywało się w jednostkach organizacyjnych Państwowej Straży Pożarnej w terminach wyznaczonych przez dysponenta funduszu.

Środki WFOŚiGW / NFOŚiGW

Obecne kierownictwo Ministerstwa Spraw Wewnętrznych i Administracji wraz z kierownictwem Komendy Głównej PSP podjęło wiele działań mających na celu poszukiwanie dodatkowych źródeł dofinansowania, głównie dla zakupu samochodów ratowniczo-gaśniczych, m.in. z funduszy ochrony środowiska i gospodarki wodnej.

Do rozbudowy bazy sprzętowej jednostek ochotniczych straży pożarnych w znaczącym stopniu przyczynia się Narodowy Fundusz Ochrony Środowiska i Gospodarki Wodnej i fundusze wojewódzkie. Wieloletnia współpraca z nimi, polegająca m.in. na udzielaniu dotacji finansowych zgodnie z opracowanymi i wspólnie akceptowalnymi programami, wpłynęła na jakość prowadzenia działań, szczególnie w zakresie ratownictwa chemicznego i ekologicznego. Dotacje przekazywane przez Narodowy Fundusz Ochrony Środowiska i Gospodarki Wodnej od 1992 r. przeznaczano na zakup nowoczesnego sprzętu dla jednostek krajowego systemu ratowniczo-gaśniczego. Niemniej jednak pozwalają one tylko na częściowe uzupełnienie braków oraz wymianę wyeksploatowanego, przestarzałego technicznie sprzętu.

W ramach porozumienia ministra środowiska oraz spraw wewnętrznych i administracji zawartego 25 marca 2011 r. oraz porozumienia z 30 października 2015 r. w sprawie współdziałania w zakresie zwalczania zagrożeń dla środowiska, fundusze ochrony środowiska przekazały w latach 2015-2018 łącznie 176 770 216,48 zł na dofinansowanie zakupów samochodów ratowniczo-gaśniczych. Szczegółowe kwoty dofinansowań przedstawia tabela 2.

W 2018 r. w efekcie współdziałania z ministrem środowiska, Narodowym Funduszem Ochrony Środowiska i Gospodarki Wodnej oraz jego wojewódzkimi oddziałami zakupiono 375 samochodów ratowniczo-gaśniczych o łącznej wartości 284 444 736 zł. Pozostałe środki finansowe

Tabela 2. Dofinansowanie zakupów dokonanych przez jednostki ochotniczych straży pożarnych w latach 2015-2018 ze środków Narodowego Funduszu Ochrony Środowiska i Gospodarki Wodnej i funduszy wojewódzkich

Rok	WFOŚiGW		NFOŚiGW		Razem	
	Liczba samochodów	Kwota dofinansowania [zł]	Liczba samochodów	Kwota dofinansowania [zł]	Liczba samochodów	Kwota dofinansowania [zł]
2015*	220	20 381 686,42	–	–	220	20 381 686,42
2016	208	24 184 565,47	17	2 892 803,12	225	27 077 368,59
2017	212	26 011 130,31	44	6 641 469,04	256	32 652 599,35
2018**	–	–	375	99 261 562,12	375	99 261 562,00
Razem	640	70 577 382,20	436	106 192 834,28	1076	176 770 216,48

2015-2017 – dane dot. WFOŚIGW według informacji zebranych z wojewódzkich funduszy z terenu kraju
2016-2018 – dane z Biura Logistyki Komendy Głównej Państwowej Straży Pożarnej
* w 2015 r. NFOŚiGW rozdzielał środki finansowe dla jednostek OSP bez udziału PSP
** w 2018 r. razem WFOŚiGW / NFOŚiGW

pochodziły m.in. ze środków jednostek samorządu terytorialnego różnego szczebla, dotacji MSWiA, dotacji KSRG, ze środków z firm ubezpieczeniowych, Lasów Państwowych, poprawek poselskich, jak również środków własnych jednostek ochotniczych straży pożarnych.

Dofinansowanie obozów MDP

Co roku obozy młodzieżowych drużyn pożarniczych cieszą się ogromnym zainteresowaniem. Komenda Główna Państwowej Straży Pożarnej wspiera finansowo i organizacyjnie obozy szkoleniowo-wypoczynkowe dla członków MDP.

W 2015 r. obozy MDP były organizowane przez Zarząd Główny Związku Ochotniczych Straży Pożarnych Rzeczpospolitej Polskiej – zorganizowano obozy dla 4077 uczestników za kwotę 1 600 000 zł (informacja ze sprawozdania Zarządu Głównego Związku Ochotniczych Straży Pożarnych Rzeczpospolitej Polskiej zatwierdzonego przez Ministerstwo Spraw Wewnętrznych i Administracji).

W 2016 r. za organizację obozów MDP odpowiadał Zarząd Główny Związku Ochotniczych Straży Pożarnych RP. Przy dofinansowaniu 1 800 tys. zł z dotacji Ministerstwa Spraw Wewnętrznych i Administracji skorzystało z nich 3 426 uczestników (dane pochodzą ze sprawozdania – rozliczenia dotacji Ministerstwa Spraw Wewnętrznych i Administracji przez Zarząd Główny Związku Ochotniczych Straży Pożarnych RP).

W 2017 r. Związek Ochotniczych Straży Pożarnych RP zrezygnował z ubiegania się o dofinansowanie obozów młodzieżowych drużyn pożarniczych ze środków Ministerstwa Spraw Wewnętrznych i Administracji. Państwowa Straż Pożarna zawarła jednak indywidualne umowy z poszczególnymi jednostkami ochotniczych straży pożarnych oraz niektórymi oddziałami powiatowymi ZOSP RP na kwotę 2 000 tys. zł. Podpisano 61 umów z 58 jednostkami ochotniczych straży pożarnych oraz 3 oddziałami powiatowymi Związku Ochotniczych Straży Pożarnych Rzeczpospolitej Polskiej. Na ich podstawie zorganizowanych zostało 65 obozów dla 3224 uczestników.

W 2018 r. na organizację obozów MDP przeznaczono kwotę większą niż w roku poprzednim, tj. 2 800 tys. zł. Zostało podpisanych 149 umów na dofinansowanie obozów MDP na łączną kwotę 2 800 tys. zł, z tego: 139 umów z jednostkami OSP oraz trzy oddziałami powiatowymi ZOSP RP, sześć umów z oddziałami powiatowymi/miejskimi ZOSP RP i cztery umowy z oddziałami wojewódzkimi ZOSP RP. Pierwsza umowa podpisana została 24 kwietnia, a ostatnia 2 lipca br. W sumie zorganizowano obozy dla 6 790 uczestników, czyli w porównaniu do 2016 r. z tej formy wypoczynku skorzystało dwa razy więcej dzieci i młodzieży.

Tabela 3. Dane dotyczące organizacji obozów MDP w latach 2015-2018. Brak kompletnych danych w roku 2015 i 2016 – obozy realizowane były przez Zarząd Główny ZOSP RP. Dane z 2017 i 2018 r. pochodzą z Biura Finansów Komendy Głównej Państwowej Straży Pożarnej

Rok	Liczba umów	Liczba zorganizowanych obozów	Liczba uczestników	Kwota dofinansowania [tys. zł]
2015	brak danych	brak danych	4 077	1 600
2016	brak danych	brak danych	3 426	1 800
2017	61	65	3 224	2 000
2018	149	152	6 790	2 800

Szkolenie OSP

Zgodnie art. 35 ust. 1 ustawy o ochronie przeciwpożarowej, szkolenie członków ochotniczych straży pożarnych prowadzi nieodpłatnie Państwowa Straż Pożarna. Do zadań komendanta powiatowego (miejskiego) Państwowej Straży Pożarnej, zgodnie z art. 13 ust. 6 pkt 15) ustawy o Państwowej Straży Pożarnej, należy szkolenie członków OSP. Co oznacza, że PSP prowadzi szkolenia zawodowe i dosko-

Tabela 4. Szkolenia realizowane przez PSP na potrzeby OSP w latach 2015-2018*

Rok	Liczba przeszkolonych druhów OSP w poszczególnych latach		
	z KSRG	spoza KSRG	razem
2015	27 861	22 356	50 217
2016	21 630	16 540	38 170
2017	27 893	22 156	50 049
2018	19 229	18 024	37 253
RAZEM	**96 613**	**79 076**	**175 689**

* Szkolenie strażaków OSP realizowane w 2015 r. zgodnie z „Systemem szkolenia członków ochotniczych straży pożarnych biorących bezpośredni udział w działaniach ratowniczych", a od 2016 r. zgodnie z „Zasadami organizacji szkoleń członków ochotniczych straży pożarnych biorących bezpośredni udział w działaniach ratowniczych", m.in.: szkolenie podstawowe strażaków-ratowników OSP, szkolenie z zakresu ratownictwa technicznego dla strażaków-ratowników OSP, szkolenie kierowców konserwatorów sprzętu ratowniczego OSP, szkolenie dowódców OSP, szkolenie naczelników OSP itp.

Tabela 5. Inne szkolenia organizowane na potrzeby OSP*

Rok	Liczba przeszkolonych druhów OSP w poszczególnych latach		
	z KSRG	inna	razem
2015	2 176	1 577	3 753
2016	2 348	1 913	4 261
2017	2 646	1 016	3 662
2018	1 734	229	1 963
RAZEM	**8 904**	**4 735**	**13 639**

* Inne szkolenia organizowane na potrzeby OSP to np.: szkolenie w komorze dymowej, szkolenie okresowe BHP OSP, szkolenie w zakresie obsługi i napełniania zbiorników ciśnieniowych, szkolenie z obsługi podnośników pożarniczych (podestów ruchomych samojezdnych kat. I p), szkolenie na patent stermotorzysty żeglugi śródlądowej, szkolenie BHP i przygotowujące do pracy w aparatach ochrony układu oddechowego itp.

nalące strażaków ochotników, a także ewidencję wyszkolenia druhów ochotniczych straży pożarnych.

Oprócz zakupów sprzętu i wyposażenia, a także poprawy warunków lokalowych, istotnym elementem prawidłowego funkcjonowania ochrony przeciwpożarowej jest szkolenie druhów OSP. Nie są to działania bezkosztowe, więc ich ujęcie w niniejszym zestawieniu jest jak najbardziej zasadne.

Reasumując

Zmiany w finansowaniu OSP opisane w tym i poprzednim wydaniu PP umożliwiają podział środków stosownie do liczby powiatów, z uwzględnieniem specyficznych dla nich zagrożeń. Dzięki temu można podnosić sukcesywnie i równomiernie, a co najważniejsze – celowo, poziom wyposażenia OSP we wszystkich rejonach kraju.

Rozdział środków na poszczególne województwa uwzględnia liczbę powiatów i liczbę jednostek ochotniczych straży pożarnych. Liczba powiatów jest decydująca przy rozdziale środków na wydatki inwestycyjne, natomiast środki na wydatki bieżące dzielone są według liczby jednostek OSP w województwie. Jednym z argumentów przyjęcia takiej metody było bardzo nierównomierne rozłożenie OSP na terenie kraju. Uwzględnianie tylko liczby jednostek mogło powodować dalsze pogłębianie różnic w technicznym wyposażeniu OSP między województwami. Tym samym nie dałoby się osiągnąć w przewidywalnej perspektywie poprawy bezpieczeństwa mieszkańców tych rejonów kraju. Obszary kraju słabiej rozwinięte gospodarczo to również samorządy gminne o mniejszych dochodach i nikłych możliwościach przekazania środków na zakupy specjalistycznego sprzętu i pojazdów dla jednostek ochotniczych straży pożarnych, co komendant główny Państwowej Straży Pożarnej ma na względzie.

Rozdział środków finansowych dla jednostek OSP będących w dyspozycji ministra spraw wewnętrznych i administracji oraz komendanta głównego PSP w połączeniu z innymi źródłami finansowania ma na celu doprowadzenie do zaspokojenia występujących potrzeb, tj. zrównoważonego rozdziału sił i środków na poziomie powiatu/województwa/kraju, a tym samym uzyskania zrównoważonego potencjału ratowniczego.

nadbryg. Marek Jasiński jest zastępcą komendanta głównego PSP

fot. Karol Kierzkowski

KAROL KIERZKOWSKI

Warsztat oficera prasowego

Państwowa Straż Pożarna to instytucja finansowana z podatków, dlatego jest zobowiązana do udzielania prasie informacji o funkcjonowaniu ochrony przeciwpożarowej. Jak to robić profesjonalnie?

Co do zasady instytucja publiczna, jak np. nasza formacja, funkcjonuje w sposób transparentny. Wszelkie aspekty dotyczące sfery operacyjnej, logistycznej, finansowej czy kadrowej są podawane do publicznej wiadomości na żądanie mass mediów lub w trybie wniosku o udostępnienie informacji publicznej. Niezależnie od zapytań dziennikarzy czy mieszkańców danej miejscowości czy powiatu, Państwowa Straż Pożarna udostępnia część informacji z bieżącej działalności za pomocą Biuletynu Informacji Publicznej lub własnej strony internetowej. Mogą to być opracowania prezentujące działalność roczną, kwartalną, wszelkiego rodzaju statystyki lub po prostu relacja z akcji ratowniczo-gaśniczej, ćwiczeń czy uroczystości.

Zgodnie z prawem prasowym informacji prasie zobowiązany jest udzielić kierownik danej komórki organizacyjnej lub osoba przez niego upoważniona. Komendanci wszystkich szczebli wyznaczają oficera prasowego, aby w ich imieniu prowadził współpracę z przedstawicielami mass mediów.

Rzecznik prasowy ma za zadanie ułatwić mediom kontakt z instytucją, którą reprezentuje. W przypadku Państwowej Straży Pożarnej powinien być naturalnym łącznikiem pomiędzy światem cywilnym i strażackim. Będzie więc odpowiadał głównie na zapytania mass mediów, choć musi mieć świadomość, że mogą się do niego zwrócić również osoby chcące uzyskać różnego rodzaju informacje i porady dotyczące straży pożarnej lub sfery bezpieczeństwa pożarowego.

Oficer prasowy w PSP będzie się więc borykał się z permanentnym brakiem czasu oraz sytuacjami wykraczającymi poza zwykły zakres obowiązków. Jak się do tego przygotować? W jaki sposób wypracować sobie relacje z dziennikarzami oraz własny warsztat pracy? Postaram się podzielić własnymi doświadczeniami, aby choć trochę ułatwić życie oficerom prasowym PSP, którzy dopiero zaczynają przygodę z „rzecznikowaniem" oraz podzielić się refleksjami z bardziej doświadczonymi kolegami.

Dzień dobry

Aby ułatwić kontakt przedstawicielom mass mediów, na stronie internetowej lub w BIP powinno się umieścić zakładkę z danymi kontaktowymi oficera prasowego lub rzecznika prasowego, z podaniem

numeru telefonu stacjonarnego, komórkowego oraz adresu e-mail. Są to podstawowe narzędzia pracy każdego rzecznika. Warto też umieścić tam jego zdjęcie. Jest to szczególnie pomocne podczas akcji ratowniczo-gaśniczych lub wydarzeń poza macierzystą jednostką. Dziennikarze lub osoby odpowiedzialne za komunikację w różnego rodzaju instytucjach od razu będą wiedziały, z kim rozmawiają. Szybciej też odnajdą rzecznika wśród wielu strażaków na miejscu akcji ratowniczej.

Niestety umieszczenie kompletnych danych kontaktowych rzecznika dla wielu instytucji wciąż nie jest oczywiste. Podczas wyszukiwania podstawowych informacji teleadresowych firm, instytucji czy urzędów można napotkać takie, które w zakładce „Kontakt", „Dla prasy" czy „Rzecznik prasowy" umieszczają jedynie zwrot „rzecznik prasowy" (bez imienia i nazwiska) oraz numer telefonu stacjonarnego, co gorsza, tylko adres e-mail lub jedynie formularz kontaktowy. Tego typu praktyki nie ułatwiają nawiązania kontaktu, raczej sprawiają wrażenie, że dany urząd lub firma są nieprzyjazne i nie życzą sobie kontaktu ze światem zewnętrznym.

Początek

Z chwilą wyznaczenia na nieetatowe stanowisko oficera prasowego komendanta powiatowego lub miejskiego PSP strażak rozpoczyna przygodę ze współpracą z mass mediami. Od tej chwili będzie odpowiadał na zapytania dziennikarzy związane z działalnością danej jednostki organizacyjnej PSP. Zakres przekazywanych informacji jest bardzo szeroki. Od bieżących akcji ratowniczo-gaśniczych (tych dużych i tych maleńkich będących w kręgu zainteresowania dziennikarzy) przez sprawy kadrowe, finansowe, logistyczne po wyjaśnienia związane z przestrzeganiem przepisów przeciwpożarowych i porady dotyczące bezpieczeństwa. Słowem wszystko, co dotyczy ochrony przeciwpożarowej. Aby podołać zadaniu, musi wypracować optymalne schematy działania i nawiązać dobre relacje ze współpracownikami, przełożonymi oraz przedstawicielami mediów. Utrudnienie stanowi fakt, że z dotychczasowych obowiązków będzie rozliczany jak dotychczas, bez taryfy ulgowej. W wielkim skrócie: rzecznik musi pracować szybciej, żeby realizować zadania podstawowe oraz dodatkowe, związane z „rzecznikowaniem". Niestety współpracownicy nie zawsze będą pomocni w wypełnianiu zadań oficera prasowego, a dziennikarze tak przyjaźni i wyrozumiali, jak wydawali się na pierwszy rzut oka.

Po pierwsze oficer prasowy PSP musi pamiętać, że wypowiada się w imieniu swojego przełożonego, może mówić jedynie o tematach związanych z Państwową Strażą Pożarną. Bardzo często będzie pytany o podanie przyczyny pożaru czy wypadku samochodowego – na ten temat nie możemy się wypowiadać, bo postępowanie wyjaśniające prowadzi policja oraz prokuratura. Dlatego w tej sytuacji należy krótko uciąć dociekania, stwierdzając, że postępowanie wyjaśniające będzie prowadzone po zakończeniu działań ratowniczych.

Po drugie oficer prasowy musi pamiętać o współpracy pomiędzy rzecznikami czy komunikatorami służb współpracujących z PSP oraz oficerem prasowym/rzecznikiem z poziomu wojewódzkiego oraz Komendy Głównej PSP. Bardzo ważna jest znajomość z rzecznikiem policji, bo to naturalny partner PSP podczas codziennych interwencji ratowniczo-gaśniczych. Możemy z nim doprecyzować wypowiedzi dotyczące liczby osób poszkodowanych lub po prosu ustalić, jakich zagadnień będą dotyczyły informacje podane do prasy (ustalamy zakres odpowiedzialności oraz wypracowujemy dobre praktyki na przyszłość). Kolejną ważną osobą jest rzecznik lokalnych władz samorządowych. Podczas zdarzeń powodujących zagrożenie dla miejscowej ludności, jak np. powodzie czy ewakuacja mieszkańców z budynku, duża część pytań będzie dotyczyła sfery zarządzania kryzysowego. Dobrze jest mieć kontakt do partnera z lokalnego samorządu, aby przekierować do niego pytania lub po prostu być zorientowanym w temacie.

Do przełożonych oficera prasowego mam prośbę, aby zapewnili mu minimalny komfort pracy w postaci służbowego numeru telefonu oraz służbowego adresu e-mail. Niestety bardzo często spotykamy sytuację, kiedy oficer prasowy PSP wykorzystuje prywatny numer telefonu oraz prywatną skrzynkę e-mail. Jest to co najmniej nieprofesjonalne. Warto zadbać o detale, tym bardziej że nie kosztują zbyt wiele.

Akcja ratowniczo-gaśnicza

Współpraca ze środkami masowego przekazu jest jednym z elementów akcji ratowniczo-gaśniczej. Wspomina o tym rozporządzenie MSWiA o organizacji KSRG w punkcie dotyczącym zadań związanych z kierowaniem taktycznym – „współpraca z mass mediami" oraz zadań związanych z kierowaniem strategicznym – „utworzenie zespołu prasowego". Warto, by dowódcy zapoznali się z dokumentem „Współpraca jednostek KSRG ze środkami masowego przekazu", wprowadzonym do stosowania przez komendanta głównego PSP w 2013 r. Zasady szczegółowo opisują sposób zapewnienia współpracy jednostek PSP i OSP z przedstawicielami prasy podczas akcji ratowniczo-gaśniczych. To lektura obowiązkowa dla komendantów, oficerów prasowych, dyżurnych operacyjnych w stanowiskach kierowania oraz dowódców wszystkich szczebli.

Wiele zapytań reporterskich dotyczy działań ratowniczo-gaśniczych, co jest naturalne w przypadku instytucji powołanej do ratowania życia i zdrowia osób oraz mienia. Na to, kiedy oficerowi prasowemu przyjdzie informować o akcji ratowniczo-gaśniczej cieszącej się szczególnym zainteresowaniem mass mediów, nie ma on żadnego wpływu. Musi być aktywny przez 365 dni w roku. Media nigdy nie śpią ani nie mają urlopu. Jak powszechnie wiadomo, kryzysy zdarzają się w piątek po południu, w soboty, niedziele i święta. Dlatego bardzo ważną sprawą jest zorganizowanie zastępstwa dla oficera prasowego w razie choroby, urlopu czy wyjątkowej sytuacji prywatnej, kiedy po prostu nie będzie dostępny. Dobrze, jeżeli osoba zastępująca uczy się fachu pod skrzydłami doświadczonego rzecznika. W takim przypadku ewentualna zmiana na nieetatowej funkcji oficera prasowego odbywa się naturalnie (np. w związku z awansem, przeniesieniem do innej komendy czy przejściem w stan spoczynku).

Podczas dużej akcji ratowniczo-gaśniczej potrzebna jest osoba wspierająca rzecznika, chociażby ze względu na zaplanowanie przerw na odpoczynek czy wskazanie obszarów odpowiedzialności. W sytuacji, gdy wiodący oficer prasowy udziela informacji prasie przed kamerami, osoba wspierająca może odebrać jego służbowy telefon lub zaktualizować dane na temat sytuacji w sztabie akcji.

Ważne jest, aby na miejscu akcji ratowniczo-gaśniczej być aktywnym i szukać kontaktu z mediami. Jeżeli pożar powstał na terenie hali magazynowej lub zakładu przemysłowego wydzielonego ogrodzeniem (często pilnowanego przez służbę ochrony), konieczne jest

wyjście np. przed bramę główną, gdzie w naturalny sposób zbierają się przedstawiciele prasy oraz osoby postronne. Mimo że PSP zarządza akcją ratowniczą, nie wolno nam wpuszczać na teren zakładu przedstawicieli mediów. Wiąże się to z prawem właściciela do zarządzania swoim terenem według własnych zasad. Często zakłady czy instytucje mają bardzo rygorystyczne zasady dotyczące wpuszczania osób na swój teren. Po zakończonej akcji ratowniczej zwróćmy uwagę, jakie materiały fotograficzne lub filmowe publikowane są na stronach internetowych PSP. Bez pozwolenia władz danej instytucji nie wolno nam publikować zdjęć z miejsca akcji, chyba że zostały wykonane z ogólnodostępnego placu, ulicy czy chodnika. Podobnie należy uczulić kolegów strażaków na zdjęcia, które w czasie rzeczywistym pojawiają się na profilach PSP lub jednostek ochotniczych straży pożarnych w mediach społecznościowych. W tym przypadku można narazić się na uzasadnione zarzuty naruszenia tajemnicy handlowej lub tajemnicy śledztwa dotyczącego wyjaśnienia przyczyn pożaru czy wypadku. Uszanujmy również prawo do zachowania prywatności w przypadku pożarów w budynkach mieszkalnych. Publikowanie zdjęć spalonej kuchni czy salonu bez pozyskania zgody właściciela jest niedozwolone.

Pamiętajmy, że Państwowej Straży Pożarnej w tym samym stopniu zależy na przekazaniu relacji z działań, co przedstawicielom mediów. Nie możemy tu zostawić pustego pola. Chociażby z uwagi na fakt, że materiał o pożarze lub innym zdarzeniu będzie transmitowany (często na żywo) z naszą obecnością lub bez niej. Jeżeli funkcjonariusz PSP nie będzie współpracował i przekazywał informacji do mass mediów, zrobi to ktoś inny, np. rzecznik służby współpracującej lub (co gorsza) osoba postronna. Niestety w tym przypadku tracimy kontrolę nad tym, jaki przekaz płynie do mieszkańców regionu lub kraju za pośrednictwem mass mediów. Mogą się pojawić dane nieprecyzyjne lub wręcz nieprawdziwe, co rodzi spekulacje oraz poczucie, że sytuacja wymknęła się spod kontroli (skoro nikt ze strażaków się nie wypowiada, to znaczy, że mają coś do ukrycia).

Podczas akcji gaśniczej warto znaleźć czas na szybki monitoring mediów za pomocą wyszukiwarki (np. w smartfonie lub komputerze w sztabie akcji), aby sprawdzić, w jakim kierunku podąża przekaz i czy przypadkiem nie rodzi się sytuacja kryzysowa wizerunkowo dla PSP. W tym miejscu warto wspomnieć, że telefon komórkowy jest narzędziem pracy, więc warto kontrolować poziom naładowania baterii lub zadbać o dostęp do prądu i ładowarki, aby w kulminacyjnym momencie wejścia na żywo nagle nie zamilkł.

W przypadku długotrwałych akcji lub zdarzeń szczególnych warto rozważyć stworzenie punktu informacyjnego dla dziennikarzy w namiocie lub pomieszczeniu w remizie OSP lub urzędzie gminy, szkole itp., z dostępem do prądu, kilkoma krzesłami i ławkami, być może nawet czajnikiem i herbatą. Tego typu punkt informacyjny będzie bardzo pomocny przy bieżącej współpracy z mediami i umożliwi nam przejęcie inicjatywy, jeżeli chodzi o informowanie o działaniach PSP, stając się głównym (nie jedynym) źródłem informacji.

Jeżeli funkcjonariusz PSP nie będzie współpracował i przekazywał informacji do mass mediów, zrobi to ktoś inny, np. rzecznik służby współpracującej lub (co gorsza) osoba postronna. Niestety w tym przypadku tracimy kontrolę nad przekazem docierającym do społeczeństwa.

Internet

Internet jest powszechnym medium, wykorzystywanym w codziennej pracy oraz komunikacji przez miliony ludzi na całym świecie. Komendy PSP wszystkich szczebli są zobowiązane do prowadzenia Biuletynu Informacji Publicznej i umieszczania w nim wielu przydatnych informacji na temat danej komendy. W Państwowej Straży Pożarnej wiele komend zdecydowało się dodatkowo na utworzenie witryn internetowych jednostki. BIP oraz strona internetowa jest wizytówką instytucji, więc warto poświęcić chwilę na to, aby dobrze zaprezentować się w sieci i wywrzeć korzystne wrażenie już na starcie. Oprócz przystępnej szaty graficznej obowiązkowa jest aktualizacja wszelkiego typu danych dostępnych przez www, w tym numerów telefonów, adresów e-mail czy danych kierownictwa i poszczególnych kierowników komórek organizacyjnych. Jedną z najbardziej widocznych niedoskonałości strony internetowej jest brak wzmianek o aktualnych wydarzeniach. Jeżeli ostatni wpis pochodzi sprzed trzech, czterech miesięcy lub co gorsza pół roku (bywa, że ostatnią wiadomością jest ubiegłoroczny Dzień Strażaka), sprawia to wrażenie, że w komendzie kompletnie nic się nie dzieje. Jest to antyreklama i niesie ryzyko, że niewiele osób będzie regularnie odwiedzało witrynę internetową tej jednostki PSP.

Za pomocą własnej strony internetowej przesyłamy do świata zewnętrznego ważne z punktu widzenia PSP komunikaty oraz budujemy wizerunek sprawnej i nowoczesnej formacji. Pokazując szereg wydarzeń, inicjatyw czy ciekawostek z życia danej komendy, jesteśmy postrzegani jako instytucja dobrze zorganizowana, a w dalszej kolejności budząca zaufanie, co jest niezwykle istotne. W sytuacji kryzysu wizerunkowego lub dużego zainteresowania społecznego tematem związanym z działalnością danej komendy PSP kierownictwu jednostki będzie bardzo zależało na dotarciu z własnym przekazem do jak największej liczby osób. Za pomocą własnej strony internetowej możemy wysłać komunikat wyjaśniający daną sprawę lub po prostu informujący, że PSP podjęła szereg działań na rzecz likwidacji czy rozpoznania zagrożenia. Jeżeli mamy sprawnie zarządzaną i aktualną stronę internetową z dużą liczbą odwiedzin, będzie o wiele łatwiej dotrzeć do mediów lokalnych oraz ogólnopolskich, a także do mieszkańców regionu.

Zarządzanie stroną internetową to zadanie dla wszystkich komórek organizacyjnych danej komendy PSP. Każdy wydział, sekcja czy stanowisko samodzielne powinno mieć wkład w dany obszar strony www. Na przykład komórki kadrowe dbają o dział dotyczący naboru do służby, komórka logistyczna np. o ogłoszenia o przetargu czy sporządzanie relacji z przekazania nowego sprzętu do jednostki. Wreszcie wydział operacyjny może pochwalić się ćwiczeniami, akcjami ratowniczymi, naradami czy szkoleniami. Oficer prasowy powinien wiedzieć, jakie treści znajdują się na stronie internetowej macierzystej komendy PSP, może również moderować, w jakiej kolejności ukazują się materiały, ale to nie oznacza, że za wszystkie jest odpowiedzialny. Część wiadomości może być tworzona przez rzecznika, ale co do zasady każda z komórek organizacyjnych jednostki organizacyjnej PSP wnosi swój wkład w treści merytoryczne publikowane w Internecie.

Jednym z narzędzi, które można wykorzystać w pracy oficera prasowego, są media społecznościowe. Założenie konta jednostki PSP jest darmowe i nie wymaga specjalistycznej wiedzy.

Coraz powszechniejsze wykorzystanie smartfonów w codziennej komunikacji spowodowało, że informowanie o pożarach, wypadkach drogowych czy gwałtownych zjawiskach pogodowych stało się bardzo dynamiczne. Postęp technologii rozwinął jeszcze bardziej zapotrzebowanie na informację ze strony służb ratunkowych niemal 24 godz. na dobę, siedem dni w tygodniu. Informowanie o ich działaniach obecnie odbywa się w czasie rzeczywistym, krótko po powstaniu zdarzenia. W dużej mierze za sprawą przesyłania zdjęć i filmów z telefonów komórkowych bezpośrednio do nadawców telewizyjnych, radiowych oraz portali informacyjnych.

Wykorzystanie mediów społecznościowych to budowanie pozytywnego wizerunku PSP również w sieci. Jest to kolejny kanał komunikacji, za pomocą którego można przekazywać treści związane z działalnością naszej formacji – obok podstawowych, jakimi są strona internetowa oraz współpraca ze środkami masowego przekazu realizowana przez oficera prasowego komendy PSP. Social media mają różnorodną funkcjonalność i nieco inny typ użytkowników. Profile w różnych mediach społecznościowych świetnie się uzupełniają, ponieważ w odmienny sposób dokumentują działalność strażaków oraz informują o sprawach związanych z szeroko rozumianym bezpieczeństwem, w tym wydają komunikaty o zagrożeniach.

Media społecznościowe można lubić lub nie, można być ich wielkim zwolennikiem lub zaciętym wrogiem. O jednym nie wolno nam jednak zapomnieć – wiadomość przekazywana przez Internet, również za pomocą social mediów, ma wielką moc docierania do różnych środowisk, w tym do dziennikarzy, polityków, a co najważniejsze – do zwykłych obywateli. Warto zastanowić się, czy w miarę rozwijania warsztatu oficera prasowego nie poświęcić chwili na budowanie relacji również w social mediach.

Jak nas widzą, tak nas piszą

Wystąpienia przed kamerami są esencją „rzecznikowania", a jednocześnie chlebem powszednim oficera prasowego PSP. Aby dobrze wypaść, konieczne jest właściwe przygotowanie merytoryczne oraz – co równie ważne – odpowiedni wygląd.

W związku z tym, że strażak przed kamerami występuje na styku świata mundurowego i cywilnego, powinien używać słownictwa zrozumiałego dla przeciętnego Polaka. Podczas relacji zapomnijmy przez chwilę o regulaminach, wytycznych i rozkazach i wejdźmy w skórę naszego odbiorcy. Jeżeli będziemy mówili niezrozumiale, z wykorzystaniem fachowego słownictwa, rośnie ryzyko, że słuchacz czy widz przełączy kanał i wybierze inny program. Tracimy w ten sposób odbiorców, a przecież celem naszego wystąpienia jest ich jak największa liczba.

Podobnie jest z wypowiedziami. Większość z nas jest wzrokowcami, dlatego widząc relacje z pożaru czy wypadku z udziałem strażaka lub policjanta na pierwszym planie, rozpoznajemy kolor munduru, a przez to formację, następnie dopiero słyszymy, co mówi do nas funkcjonariusz.

Do wywiadów w studio telewizyjnym czy nagrania krótkiej wypowiedzi (tzw. setki) oczywiście występujemy w schludnym umundurowaniu, dopięci na ostatni guzik. Kontrowersje i zakłopotanie budzi czasem nakrycie głowy. Często koledzy dziwią się, że podczas wypowiedzi przed kamerami nie zakładam czapki (rzadziej rogatywki). Zdarzają się sytuacje, kiedy nakrycie głowy ma poprawić komfort, np. podczas opadów deszczu czy śniegu lub podczas mroźnej pogody. Zauważcie, że podczas niesprzyjającej pogody reporterzy zakładają ciepłe czapki, szaliki, a kurtki dopinają na ostatnie guziki (czasem mają otwarte parasole nad głowami). W sprzyjających warunkach meteorologicznych redaktorzy, ale i koledzy z innych formacji często rozpinają kurtki od munduru, pokazując służbowe umundurowanie i występują bez nakrycia głowy.

Jest to działanie celowe, zwiększamy w ten sposób szanse na to, by być usłyszanym. Docieramy bowiem z naszym przekazem skuteczniej niż w sytuacji, kiedy mamy nakrycie głowy, za którym widz może wodzić wzrokiem (pamiętajmy, że jesteśmy wzrokowcami), nie słysząc, co ma do powiedzenia osoba wypowiadająca się.

Jeszcze raz podkreślę: oficer prasowy występuje na styku świata mundurowego i cywilnego. Czapka lub rogatywka najczęściej odwraca uwagę od tego, co się mówi, na rzecz tego, co widzi się w telewizorze. Niestety są sytuacje, kiedy strażak wypowiadający się dla telewizji ma krzywo założoną czapkę lub pogniecione nakrycie głowy. Może zdarzyć się tak, że operator kamery nie ustawi się dobrze i daszek czapki lub rogatywki przesłoni nam twarz, co sprawia wrażenie próby ukrycia niewygodnych faktów lub chowania się za zasłoną, budząc wątpliwości odbiorcy (przekaz traci na wiarygodności).

Niekiedy celowo zakłada się nakrycie głowy. Dotyczy to sytuacji kryzysowych wizerunkowo. Wtedy najlepiej, aby było jak największe, a podczas rozmowy często kręćmy głową, aby odwrócić uwagę widza. W skrajnych przypadkach przedstawiciel krytykowanej formacji wypowiada się w ubraniu cywilnym, aby odrzucić pierwsze skojarzenie z daną formacją. W ten sposób zmniejsza liczbę potencjalnych odbiorców. Nie twierdzę, że nakrycie głowy jest niepotrzebne. Należy je za każdym razem dobierać indywidualnie, w zależności od charakteru i tematyki rozmowy. Warto zastanowić się przez chwilę, jak zostanie odebrana nasza wypowiedź, czy jest zrozumiała oraz na tyle interesująca, żeby widzowie lub słuchacze po prostu nie przełączyli kanału.

mł. bryg. Karol Kierzkowski jest oficerem prasowym
mazowieckiego komendanta wojewódzkiego PSP

REKLAMA

ROBERT KŁĘBCZYK
SŁAWOMIR WOJTA
MARIUSZ CHOMONCIK
ADAM PIĘTKA

Nasi weterani

Choć słowo weteran zwykle kojarzy się z żołnierzem, weteranami mogą być funkcjonariusze pełniący służbę w resortach podległych Ministerstwu Spraw Wewnętrznych i Administracji.

Według słownika języka polskiego weteran to *stary, doświadczony żołnierz, uczestnik minionej wojny lub minionego powstania lub osoba, która przepracowała gdzieś wiele lat lub ma duże doświadczenie w czymś*. Uchwalona w 2011 r. ustawa o weteranach działań poza granicami państwa rozszerzyła jednak znaczenie tego słowa w praktyce i umożliwiła ratownikom uzyskanie statusu weterana, jeśli działali poza granicami państwa.

Strażacy Państwowej Straży Pożarnej mogą być delegowani do pełnienia służby poza granicami państwa w ramach grup ratowniczych (modułów), które mogą zostać udostępnione do udzielenia wsparcia podczas klęsk żywiołowych i katastrof na terenie Unii Europejskiej i poza nią. Obecnie Polska ma kilka modułów przeznaczonych do działań międzynarodowych. Są one zgłoszone są do Wspólnego Systemu Łączności i Informowania w Sytuacjach Kryzysowych (CECIS). Ratownicy z tych modułów brali udział w działaniach na całym świecie.

Poza granicami państwa

Zgodnie z zapisami ustawy o Państwowej Straży Pożarnej strażacy mogą pełnić służbę poza granicami państwa w grupie ratowniczej. Grupa taka utworzona zostaje przez ministra właściwego do spraw wewnętrznych do działań ratowniczych, akcji poszukiwawczo-ratowniczych oraz akcji humanitarnych. Delegowanie strażaka do pełnienia służby w grupie ratowniczej poza granicami państwa i jego odwołanie z delegowania następuje w formie rozkazu. Potrzebna jest pisemna zgoda strażaka oraz uzyskanie przez niego pozytywnej oceny predyspozycji do pełnienia służby w grupie ratowniczej i zaświadczenia lekarskiego o braku przeciwwskazań zdrowotnych do pełnienia służby bez ograniczeń, a także poddanie się szczepieniom ochronnym. Przy ocenie predyspozycji strażaka bierze się pod uwagę cel skierowania grupy ratowniczej, zakres zadań, obszar jej działania oraz kwalifikacje i wyszkolenie zawodowe strażaka. Ponadto należy uwzględnić wymagania określone przez właściwy organ państwa przyjmującego grupę ratowniczą lub organizacji międzynarodowej, której grupa ratownicza została podporządkowana na czas realizacji zadań. Oceny predyspozycji dokonuje komendant główny PSP lub z jego upoważnienia kierownik jednostki organizacyjnej PSP, w której strażak pełni służbę. W przypadku strażaków będących członkami grupy ratowniczej, której gotowość do podjęcia działań poza granicami państwa wynosi poniżej 24 godz., oceny predyspozycji należy dokonać corocznie do 31 stycznia. W przypadku innych strażaków oceny predyspozycji dokonuje się podczas tworzenia grupy ratowniczej i zachowuje ona ważność w czasie delegowania [1].

Weterani w PSP

Zgodnie z ustawą [2] weteranem może być osoba, która brała udział w działaniach poza granicami państwa w ramach grupy ratowniczej Państwowej Straży Pożarnej łącznie przez okres nie krótszy niż 60 dni. Status weterana przyznawany jest na wniosek funkcjonariusza przez ministra właściwego do spraw wewnętrznych. Podstawą do ubiegania się przez funkcjonariusza PSP o przyznanie statusu weterana są: odpowiedni wniosek, zaświadczenie wydane przez komendanta głównego PSP (zawiera ono: imię/imiona i nazwisko osoby ubiegającej się o przyznanie statusu weterana, numer PESEL, nazwę i rodzaj działania poza granicami państwa, w którym uczestniczyła oso-

Wybrane działania strażaków PSP poza granicami państwa:

- Armenia – trzęsienie ziemi, 1988,
- wojna na Bałkanach, 1999,
- Turcja – trzęsienie ziemi, 1999,
- Węgry, Rumunia – powódź, 2000,
- Indie – trzęsienie ziemi, 2001,
- Ukraina, Niemcy, Czechy – powódź, 2001,
- Ukraina – pomoc medyczna dla ofiar wypadku lotniczego we Lwowie, 2002,
- Algieria, Iran – trzęsienie ziemi, 2003,
- Sri Lanka/Sumatra – dostarczenie poszkodowanym po tsunami leków, sprzętu medycznego i koców, 2004-2005,
- Pakistan – trzęsienie ziemi, 2005,
- Indonezja – trzęsienie ziemi, 2006,
- Ukraina – powódź, 2008,
- Gruzja – transport darów dla poszkodowanych w konflikcie zbrojnym, 2008,
- Haiti – trzęsienie ziemi, 2010,
- Federacja Rosyjska – pożary lasów, 2010,
- Czechy – powódź, 2013,
- Słowenia – brak energii, 2014,
- Bośnia i Hercegowina – powódź, 2014,
- Ukraina – transport pomocy humanitarnej dla ludności poszkodowanej w związku z niepokojami społecznymi po konflikcie na Krymie, 2014 i 2015,
- Nepal – trzęsienie ziemi, 2015,
- Tunezja – wsparcie psychologiczne po zamachu terrorystycznym, 2015,
- Niemcy, Węgry – migracja ludności, transport pomocy humanitarnej, 2015,
- Szwecja – gaszenie pożarów lasów, 2018.

[źródło www.ppoz.pl]

ba ubiegająca się o przyznanie statusu weterana, okres uczestnictwa w działaniach poza granicami państwa, zajmowane stanowisko służbowe lub funkcję pełnioną podczas udziału w działaniach poza granicami państwa) oraz zaświadczenie o niekaralności z Krajowego Rejestru Karnego. Ponadto dokumentem potwierdzającym status weterana oraz weterana poszkodowanego jest odpowiednio legitymacja weterana albo legitymacja weterana poszkodowanego, wydana przez ministra właściwego do spraw wewnętrznych.

Zasłużeni weterani mogą otrzymać od ministra odznakę honorową „Za Zasługi w Działaniach poza Granicami Rzeczypospolitej Polskiej". Szczegóły dotyczące przyznawania tej odznaki zawarte zostały w rozporządzeniu ministra spraw wewnętrznych z 5 lutego 2013 r. w sprawie postępowania o nadanie odznaki honorowej „Za Zasługi w Działaniach poza Granicami Rzeczypospolitej Polskiej".

Warto zaznaczyć, że weterani obchodzą swój dzień 29 maja. To także święto 15 funkcjonariuszy w Państwowej Straży Pożarnej (uwzględniając emerytów). W 2013 r. Komenda Główna PSP opracowała dokument: „Procedura dotycząca zasad wydawania przez komendanta głównego Państwowej Straży Pożarnej zaświadczeń dokumentujących uczestnictwo w działaniach ratowniczych poza granicami państwa osobom ubiegającym się o przyznanie statusu weterana". Jest dostępna na stronie www.straz.gov.pl.

st. bryg. mgr inż. Robert Kłębczyk jest naczelnikiem Wydziału Szkolenia Specjalistycznych Grup Ratowniczych w Szkole Aspirantów Państwowej Straży Pożarnej w Krakowie, weteranem działań poza granicami kraju,
st. bryg. mgr inż. Sławomir Wojta jest starszym wykładowcą w Szkole Aspirantów Państwowej Straży Pożarnej w Krakowie,
bryg. dr n. med. Mariusz Chomoncik jest koordynatorem ratownictwa medycznego w Szkole Aspirantów Państwowej Straży Pożarnej w Krakowie, weteranem działań poza granicami kraju,
kpt. mgr Adam Piętka jest wykładowcą w Szkole Aspirantów Państwowej Straży Pożarnej w Krakowie, weteranem działań poza granicami kraju

fot. Mariusz Chomoncik

Odznaka honorowa „Za Zasługi w Działaniach poza Granicami Rzeczypospolitej Polskiej"

Przypisy

[1] Rozporządzenie Rady Ministrów z dnia 11 października 2005 r. w sprawie warunków i trybu delegowania strażaków Państwowej Straży Pożarnej do pełnienia służby poza granicami państwa oraz sposobu i organizacji działania grupy ratowniczej (DzU r. nr 212, poz. 1765).

[2] Ustawa z dnia 19 sierpnia 2011 r. o weteranach działań poza granicami państwa (DzU nr 205, poz. 1203)

REKLAMA

MAŁY STRAŻAK
ul. Pszczyńska 362A 44-335 Jastrzębie-Zdrój
tel/fax: 32 471 26 62 e-mail: info@malystrazak.pl
www.malystrazak.pl

TOMASZ SAWICKI

Konieczność rodzi wynalazek

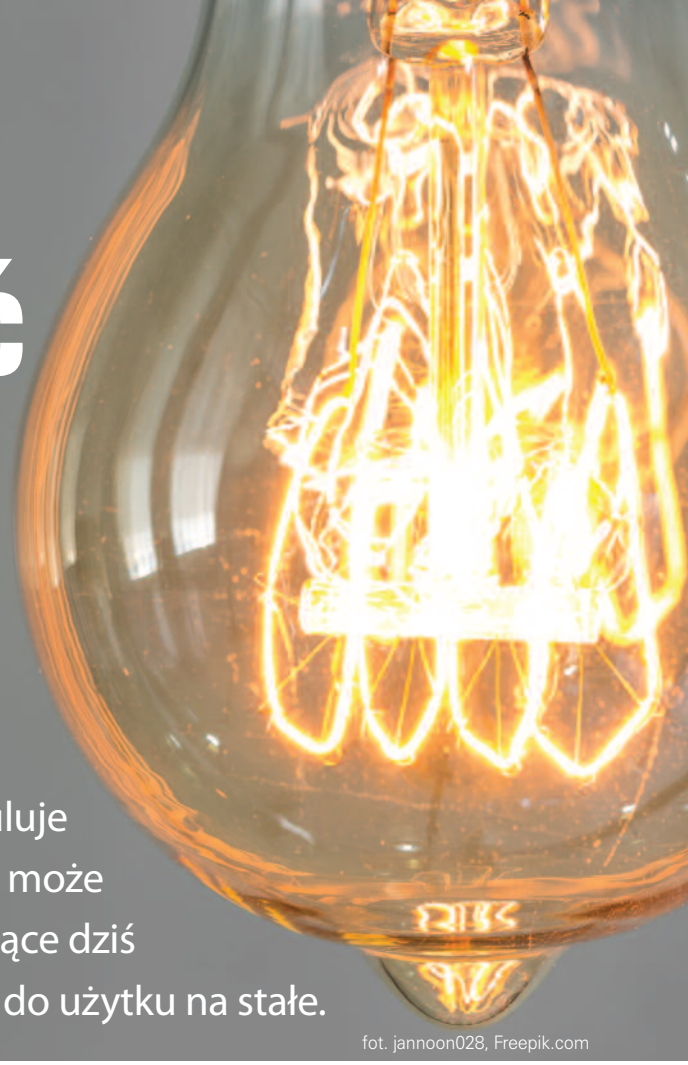

Innowacyjność i kreatywność człowieka stymuluje nieustanny rozwój w różnych dziedzinach. Być może za kilka czy kilkadziesiąt lat wynalazki pozostające dziś w sferze projektów, także te pożarnicze, wejdą do użytku na stałe.

fot. jannoon028, Freepik.com

Wynalazczość to długi i niekończący się proces, obejmujący przedmioty, systemy, substancje czy metody, dzięki którym możliwe jest wykonanie jakiejś czynności w sposób sprawniejszy, bezpieczniejszy, wydajniejszy, tańszy lub lepszy jakościowo. Większość rozwiązań technicznych stosowanych współcześnie, także tych z zakresu pożarnictwa, narodziła się w toku często wieloletnich prób koncepcyjnych i konstrukcyjnych.

Wynalazki wymagają ochrony prawnej. W naszym kraju te kwestie reguluje ustawa z dnia 30 czerwca 2000 r. Prawo własności przemysłowej [1], która pozwala czerpać korzyści z wieloletnich inwestycji w nowe i użyteczne rozwiązania o charakterze technicznym. Choć nie istnieje prawna definicja wynalazku, to można go opisać jako nowy produkt lub proces stanowiący rozwiązanie problemu technicznego. Wynalazki ochrony znajdują się pod ochroną, Urząd Patentowy RP udziela na nie praw wyłącznych (patenty).

Wśród znanych i stosowanych obecnie lub w przeszłości na całym świecie wynalazków są też innowacje autorstwa Polaków związane z techniką pożarniczą. Należy do nich na przykład drabina zastawna polska zwana drabiną Szczerbowskiego – skonstruowana w XIX w. przez polskiego wynalazcę, nauczyciela i członka OSP w Kętach Antoniego Szczerbowskiego. Drabina stała się elementem standardowego wyposażenia jednostek ochotniczych i zawodowych straży pożarnych na całym świecie. Już w latach 80. XIX w. produkowano ją na masową skalę – używali jej strażacy z Galicji i Austro-Węgier. Po I wojnie światowej spotykana była już w całej Europie.

W ostatnich latach w Urzędzie Patentowym RP zgłoszono i zastrzeżono wiele wynalazków związanych z ochroną przeciwpożarową. Czy te pomysły zostaną kiedyś urzeczywistnione – zmaterializowane innowacje wejdą do użytku? A jeżeli tak, to czy w praktyce poprawią bezpieczeństwo pożarowe? Dzisiaj tego jeszcze nie wiemy, ale warto przyjrzeć się niektórym rozwiązaniom technicznym w dziedzinie ochrony przeciwpożarowej.

Zapobieganie samozapaleniom siana lub słomy w belach [2]

Patent dotyczy sposobu eliminowania samozapaleń sprasowanego siana lub słomy w belach w kształcie walca o dowolnej średnicy, które magazynowane są na polu w stogach lub stodołach. Zaproponowano następujące rozwiązanie: w beli siana o przekroju okrągłym, centralnie w jej osi przechodzącej przez środek strefy szkodliwego wzrostu

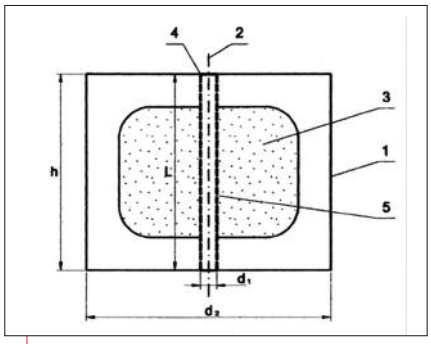

Rozwiązanie techniczne zapobiegające samozapłonom siana lub słomy w belach: 1 – bela siana o przekroju okrągłym, 2 – centrum osi beli, 3 – strefa szkodliwego wzrostu temperatury, 4 – cienkościenna metalowa kwasoodporna rura, otwarta z obu stron, 5 – perforacja rury

temperatury, wykonuje się otwór i umieszcza w nim cienkościenną metalową kwasoodporną perforowaną na całej długości rurę, otwartą z obydwu stron. Długość (L) rury jest równa wysokości (h) beli. Średnica (d1) rury

w stosunku do średnicy (d2) beli wynosi 4%, natomiast minimalna długość rury jest równa wysokości beli siana lub słomy.

Przeprowadzone doświadczenia pokazały, że zaproponowane rozwiązanie pozwala na bieżące odprowadzanie ciepła do otoczenia z najbardziej narażonej na ogrzewanie centralnej części beli. Uniemożliwia to kumulację ciepła wewnątrz, nie dochodzi zatem do szkodliwego wzrostu temperatury i tym samym powstania zagrożenia pożarowego w stogach.

Rolowana przegroda ognioodporna [3]

Analizowany wynalazek służy do zamykania otworów komunikacyjnych w ścianach budynków oraz do ochrony pomieszczeń przed rozprzestrzenianiem się ognia. Wyróżnia się małym zużyciem materiałów i niskimi kosztami wytwarzania, osiągając wysoką odporność ogniową, dochodzącą do 240 min. Zależnie od szerokości nakładek listwowych grubość przegrody w stanie zimnym wynosi od 12 do 30 mm, a po podgrzaniu podczas pożaru do temperatury rzędu 1100°C wzrasta ona do około 300 mm.

Urządzenie wyposażone jest również w warstwę nośną z elastycznego materiału ognioodpornego, do której górnymi obrzeżami przytwierdzone są listwowe nakładki z elastycznego materiału ognioodpornego – każda umieszczona wyżej zachodzi na położoną niżej zakładkowo, co najmniej połową swojej wysokości. Wewnętrzna powierzchnia każdej listwowej nakładki jest pokryta pęczniejącą powłoką z materiału ognioodpornego, który zwiększa swoją objętość pod wpływem wzrostu temperatury. Kiedy dochodzi do pożaru, wszystkie nakładki odchylają się poprzecznie od warstwy nośnej, tworząc tym sposobem warstwę izolacyjną przegrody.

Warstwa nośna ma postać płaszcza z tkaniny ceramicznej, tkaniny z włókna szklanego albo z wełny ceramicznej. Jej właściwości izolacyjne zwiększają się, jeśli co najmniej z jednej strony przylega do niej warstwa folii aluminiowej, odbijającej promieniowanie cieplne. Zależnie od wymaganej odporności ogniowej przegrody listwowe nakładki są rozmieszczone po jednej stronie lub po obu stronach warstwy nośnej i w celu zachowania elastyczności przytwierdzone do niej za pomocą nicianych szwów lub metalowych zszywek.

Mechaniczny kominiarz [4]

Kolejne opatentowane urządzenie ma na celu łatwe i skuteczne czyszczenie przewodów kominowych, co pozwoli wyeliminować zagrożenie pożarowe i niebezpieczeństwo zaczadzenia się osób przebywających w pomieszczeniach. Składa się ono z obudowy ze stali nierdzewnej utworzonej z konstrukcyjnej ramy, do której przymocowano właz z klapą i linką prowadzoną na cylindrycznej rolce. Obudowa przymocowana jest na stałe do czapy komina za pomocą stalowych płaskowników, część przednia z włazem, klapą i linką przymocowane są do ramy konstrukcyjnej pod kątem około 114° w stosunku do podstawy. Do włazu

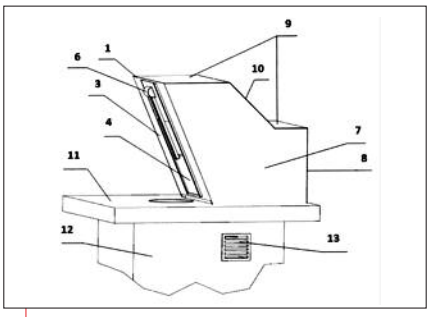

„Mechaniczny kominiarz": 1 – obudowa, 2 – rama konstrukcyjna, 3 – właz, 4 – klapa włazu, 5 – linka, 6 – cylindryczna rolka, na której prowadzona jest linka, 7 – dwie boczne ściany, 8 – tylna ściana, 9 – dwie górne ściany, 10 – pochyła ściana, 11 – czapa komina, 12 – komin, 13 – przewód wentylacyjny

przytwierdzony jest na stałe cylinder z nierdzewnej stali o większej średnicy górnej części, zamknięty denkiem, w którym znajduje się otwór na linę – prowadząca ją rolka przymocowana jest do denka. Pod nim umieszczona jest sprężyna z dociskowym pierścieniem.

Na jednym końcu liny zamocowana jest za pomocą cybantów czyszcząca szczotka, umieszczona w cylindrze, następnie lina przełożona jest przez otwór denka i rolkę oraz nawinięta na bęben górnej wciągarki. Zarówno górna, jak i dolna wciągarka wyposażone są w silniki prądu zmiennego i usytuowane jedna na drugiej w stojaku, który przymocowany jest na stałe do czapy komina. Elementy czyszczące szczotki to stalowe sprężyny nawinięte na stalowy centralny pręt – na jednym jego końcu umieszczono stalową kulę, a na drugim uchwyt.

Zasada działania urządzenia polega na uruchomieniu górnej wciągarki, co powoduje jednoczesne opuszczenie włazu, podniesienie klapki za pomocą linki oraz wprowadzenie czyszczącej szczotki w przewód spalinowy. Szczotka obniża się powoli i czyści przewód z sadzy, która opada do znajdującej się w dolnej części komina wyczystki.

Urządzenie do zapobiegania powstawaniu płomienia [5]

Opisywane urządzenie zaprojektowano w celu zapobiegania powstawaniu płomienia lub tłumienia pożaru w fazie jego inicjacji, zwłaszcza w przypadku katastrofy pojazdu samochodowego zasilanego paliwem płynnym lub gazowym.

Wyposażono je w umieszczony wewnątrz obudowy, zbiornik napełniony środkiem tłumiącym, niepalnym i nietoksycz-

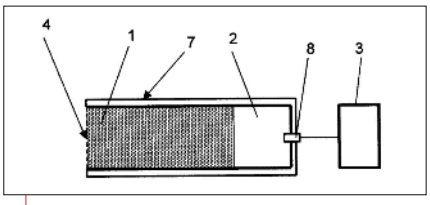

Urządzenie do zapobiegania powstawaniu płomienia: 1 – zbiornik z niepalnym środkiem tłumiącym, 2 – pojemnik, 3 – układ inicjujący, 4 – cienka ścianka zbiornika, 7 – obudowa, 8 – układ detonacyjny

nym, którego jedna, czołowa ścianka jest łatwo usuwalna. Środek tłumiący jest wyrzucany na zewnątrz za pomocą gazu pod ciśnieniem. Jego źródłem jest układ detonacyjny sprzężony z pojemnikiem. Pojemnik środka tłumiącego może być połączony z zewnętrznym źródłem powietrza pod ciśnieniem za pośrednictwem zaworu sterowanego przez układ inicjujący. Układ ten ma właściwości inercyjne, tj. może zostać uaktywniony przez siły występujące podczas kolizji pojazdu, ale także może być uruchamiany ręcznie. Urządzenie warto byłoby ulokować w miejscach, w których występuje potencjalne zagrożenie powstania płomienia, a tym samym pożaru. W przypadku pojazdów urządzenie może być umieszczone w komorze silnika lub w pobliżu zbiornika paliwa.

Neutralizator paliwa w zbiorniku [6]

Urządzenie mogłoby znaleźć zastosowanie przede wszystkim w pojazdach samochodowych w razie kolizji lub wypadku komunikacyjnego, a także na stacjach paliw czy w zbiornikach paliwa statków powietrznych.

Zasada jego działania polega na przekazaniu do sterownika sygnałów z umieszczo-

nych pomiędzy podwójnymi ścianami zbiornika czujników barometrycznych lub ultradźwiękowych. Jeśli ciśnienie wstępne (zadane) zacznie zmieniać swoją wartość lub gdy wartości z obu czujników zaczną się od siebie różnić, sterownik zainicjuje procedurę neutralizacji paliwa – przekaże sygnał napięciowy do włókna oporowego, które nagrzewając się, spowoduje wybuch substancji inicjującej, a to wywoła ruch tłoka wtłaczającego przez dysze substancję neutralizującą do wnętrza zbiornika z paliwem płynnym, np. benzyną czy olejem napędowym. Aby zwiększyć sprawność układu pomiarowego ciśnienia między ściankami zbiornika, złożonego z dwóch czujników, przestrzeń pomiędzy nimi jest wypełniana gazem neutralnym o małej rozszerzalności temperaturowej.

Urządzenie zamontowane w pojeździe samochodowym wyposażone jest w układ samodiagnozujący, który przy uruchamianiu auta przeprowadza kontrolę wszystkich obwodów i porównuje wartości podane przez czujniki. Jeśli pojawią się jakiekolwiek nieprawidłowości, odcinane jest zasilanie układu sterującego urządzenia, a lampka kontrolna zamontowana na desce rozdzielczej pojazdu sygnalizuje problem.

Prądownica pianowa z osłoną termiczną [7]

Zaproponowane rozwiązanie techniczne ma na celu ochronę strażaka obsługującego prądownicę pianową, który znajduje się w strefie wysokiej temperatury pożaru.

Urządzenie jest zaopatrzone w rozdzielacz znajdujący się między wężem strażackim doprowadzającym wodę ze środkiem pianotwórczym i zaworem prądownicy. Umożliwia on pobranie jeszcze niespienionej wody ze środkiem pianotwórczym i doprowadzenie jej przewodami do dysz rozpryskowych zamocowanych w pierścieniu usytuowanym na wylocie prądownicy. Podanie wody ze środkiem pianotwórczym przy zamkniętym zaworze pozwala na wytworzenie kurtyny wodnej, natomiast jego otwarcie dodatkowo spowoduje pojawienie się piany.

Wspomaganie wydajności instalacji hydrantowej [8]

Przedstawiany projekt dotyczy układu elektrycznego odcinającego za pomocą e-zaworu bistabilnego lub impulsowego zasilanie wody gospodarczej w razie pożaru. Rozwiązuje to problem wspomagania instalacji hydrantowej w budynkach. Dzięki zaproponowanemu rozwiązaniu zwiększa się ciśnienie i wydajność wody w instalacjach

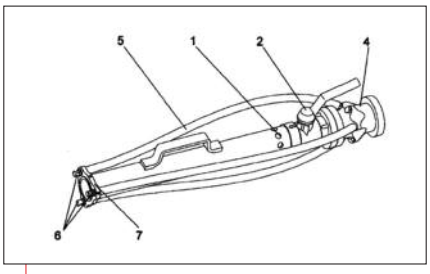

Prądownica pianowa z osłoną termiczną: 2 – zawór prądownicy, 3 – wylot prądownicy, 4 – rozdzielacz, 5 – przewody, 6 – dysze rozpryskowe, 7 – pierścień na wylocie prądownicy.

gaśniczych, co w rezultacie skraca czas gaszenia pożaru, a przez to pozwala zaoszczędzić dużą ilość wody użytkowej.

Układ elektryczny zasilany jest z sieci, dysponuje sterownikiem połączonym z czujnikami oraz instalacją przeciwpożarową, a także z elektrozaworem bistabilnym. Znajduje się w stanie czuwania, gdy więc dojdzie do awarii i wyciekająca woda dostanie się do czujników lub instalacji przeciwpożarowej, urządzenie przejdzie w tryb alarmowy. Impuls ze sterownika dotrze do elektrozaworu, który zostanie zamknięty, co poskutkuje odcięciem zasilania wody gospodarczej.

Określanie zasięgu drabiny [9]

Prezentowane urządzenie służy do szybkiego określania zasięgu drabiny ratowniczej, co pozwoli na sprawniejszą ewakuacji ludzi podczas pożarów budynków. Odpowiednie pozycjonowanie drabiny, czyli wybranie właściwego miejsca do jej ulokowania, by dotrzeć za jej pomocą na odpowiednią kondygnację obiektu, ma niejednokrotnie decydujące znaczenie dla powodzenia akcji ratowniczej.

Zanim operator podejmie decyzję, w którym punkcie ustawić drabinę na podporach i wykonać manewry robocze przęsłami, zaproponowane rozwiązanie techniczne pozwoli na precyzyjną, szybką i jednoznaczną odpowiedź na pytanie, czy z wybranego miejsca można dotrzeć wierzchołkiem lub koszem do punktu docelowego, z jakim obciążeniem należy tego dokonać i przy jakim sposobie pracy drabiny. Skraca to zdecydowanie czas przygotowania jej do pracy, unika się pomyłek związanych z niewłaściwym wyborem miejsca ustawienia sprzętu i błędną kalkulacją możliwości jego wykorzystania.

Urządzenie zawiera głowicę pomiarową składającą się z zespołu pomiarowego odle-

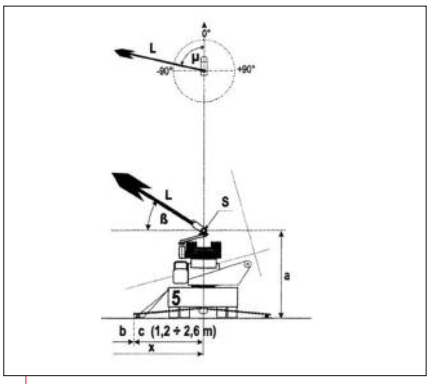

Urządzenie do określania zasięgu drabiny

głości L i zespołu pomiarowego kąta β pochylenia drabiny ratowniczej w stosunku do punktu docelowego R na obiekcie. Głowica pomiarowa połączona jest z zespołem kalkulacyjnym uwzględniającym charakterystykę ruchową drabiny ratowniczej. Do niego z kolei przyłączony jest zasilacz, zespół sterowania i transmisji danych, klawiatura i interfejs. Urządzenie zestawia dane uzyskane z głowicy pomiarowej (wyposażonej w celownik optyczny z reflektorem punktowym) oraz dane zawarte w charakterystyce ruchowej drabiny pożarniczej.

Głowica pomiarowa z kamerą, reflektorem i zespołem pomiarowym kąta obrotu μ osadzona jest na elemencie wykonawczym z napędem, dzięki czemu przemieszcza się w płaszczyźnie pionowej i poziomej.

Urządzenie występuje w wersji ręcznej i mobilnej – do zamontowania na pożarniczej drabinie samochodowej lub podnośniku.

Tomasz Sawicki jest biegłym sądowym z zakresu pożarnictwa

Przypisy

[1] DzU z 2003 r. nr 119, poz. 1117 ze zm.
[2] Urząd Patentowy RP. Opis patentowy PL 227 824 B1. Data ogłoszenia udzielenia patentu 31.01.2018 r.
[3] Urząd Patentowy RP. Opis patentowy PL 230905 B1. Data ogłoszenia udzielenia patentu 31.12.2018 r.
[4] Urząd Patentowy RP. Opis patentowy PL 228581 B1. Data ogłoszenia udzielenia patentu 30.04.2018
[5] Urząd Patentowy RP. Opis patentowy PL 209858 B1. Data ogłoszenia udzielenia patentu 31.10.2011
[6] Urząd Patentowy RP. Opis patentowy PL 220059 B1. Data ogłoszenia udzielenia patentu 31.08.2015 r.
[7] Urząd Patentowy RP. Opis patentowy PL 224547 B1. Data ogłoszenia udzielenia patentu 31.01.2017 r.
[8] Urząd Patentowy RP. Opis patentowy PL 224771 B1. Data ogłoszenia udzielenia patentu 31.01.2017 r.
[9] Urząd Patentowy RP. Opis patentowy PL 225379 B1. Data ogłoszenia udzielenia patentu 28.04.2017 r.

przegląd pożarniczy

Masz ciekawe spostrzeżenia i doświadczenia ze służby?

Chciałbyś podzielić się nimi z kolegami?

ZOSTAŃ NASZYM AUTOREM!

SZCZEGÓŁOWE INFORMACJE

tel. 22 523 33 06 pp@kgpsp.gov.pl

www.ppoz.pl

Odpowiedni system motywacyjny wpływa na jakość zadań realizowanych przez funkcjonariuszy PSP. Dlatego też na uwagę zasługują sposoby zachęcania ich do coraz lepszego wypełniania obowiązków.

fot. MSWiA

ANNA SOBIŃSKA
DAMIAN WITCZAK

Motywowanie przez nagradzanie

Zaangażowanie strażaków w ratowanie zagrożonego życia ludzkiego i mienia, często z narażeniem swojego bezpieczeństwa, doceniane jest także przez przełożonych. Bez wątpienia ciąży na nich ważne i odpowiedzialne zadanie odpowiedniego motywowania podległych funkcjonariuszy. Nie od dziś wiadomo, że odpowiednia motywacja wywiera znaczący wpływ na jakość wykonywanej pracy. Zmotywowany strażak uzyskuje lepsze efekty, służba przynosi mu radość, a wykonywanie obowiązków wiąże się z mniejszym obciążeniem.

Nadmiar obowiązków służbowych, ciągłe stykanie się z ludzkimi problemami oraz nieustanny stres mogą zamienić życie strażaka w koszmar. Funkcjonariusz spotyka się z tragediami ludzkimi, które znacznie wykraczają poza normalne doświadczenie przeciętnego człowieka. Chodzi tu w szczególności o takie zdarzenia, jak pożary, wypadki komunikacyjne czy też katastrofy budowlane, z którymi wiąże się zagrożenie życia ludzkiego, cierpienie fizyczne bądź psychiczne poszkodowanych lub nawet ich śmierć. Takie doświadczenia obciążają ratownika psychicznie. A przecież w zawodzie tym wymagana jest pełna sprawność psychofizyczna, wyjątkowe opanowanie oraz przytomność umysłu [1].

Nie wolno dopuścić do sytuacji, w której strażak zaczyna odczuwać, że daje z siebie wszystko, a nikt tego nie dostrzega. Wiadomo, że brak uznania wpływa na obniżenie efektywności, a także odbiera satysfakcję z wykonywania obowiązków służbowych.

Powstaje zatem pytanie: w jaki sposób można zmotywować strażaka? Jakie działania przełożonych mogą mu pokazać, że formacja docenia jego zaangażowanie i wysiłek? Sposobów jest wiele.

Nagroda

Pierwszą kwestią, jaka przychodzi na myśl, jest przyznanie nagrody, czyli świadczenia pieniężnego, które przysługuje strażakowi w związku z wykonywaniem przez niego czynności zawodowych [2].

Ustawodawca wyróżnia nagrodę roczną oraz nagrodę dodatkową. Stosownie do treści art. 95 ust. 1 ustawy o PSP strażakowi za służbę pełnioną nienagannie w danym roku kalendarzowym przysługuje nagroda roczna w wysokości 1/12 uposażenia otrzymanego w roku kalendarzowym, którego dotyczy nagroda. W art. 95a ust. 1 ustawy o PSP ustawodawca wskazał, że strażakowi mogą być przyznane nagrody w formie pieniężnej lub rzeczowej za wzorowe wykonywanie zadań służbowych, szczególne osiągnięcia w służbie, realizowanie zadań w warunkach szczególnie trudnych lub wymagających znacznego nakładu pracy. Wzorowe wykonywanie zadań służbowych, o których mowa w art. 95a ust. 1 ustawy o PSP nie powinno być utożsamiane z pozytywną okresową opinią służbową [3]. Niemniej jednak może być ona pomocna przy ocenie postawy funkcjonariusza.

Szczegółowe warunki i tryb przyznawania nagród określa rozporządzenie ministra spraw wewnętrznych z 10 października 2014 r. [4]. Zgodnie z tym aktem nagroda może mieć charakter pieniężny lub rzeczowy. Rozporządzenie wskazuje podmioty właściwe w sprawie przyznania nagrody. Z jego treści wynika, że kompetencje do wy-

różniania w ten sposób funkcjonariuszy mają przełożeni, o których mowa w art. 95c ustawy o PSP. Mogą oni przyznać nagrodę z własnej inicjatywy lub na wniosek bezpośredniego przełożonego strażaka. Formalna prośba powinna określać rodzaj nagrody, jaka ma zostać przyznana. Integralną częścią wniosku jest uzasadnienie. Nagrodę wypłaca się lub wręcza w terminie 14 dni od dnia jej przyznania [5].

Treść § 2 ust. 2 rozporządzenia wskazuje okoliczności potwierdzające zaistnienie warunków, o których mowa w art. 95a ust. 1 ustawy o PSP. Stosownie do tego przepisu uważa się je za spełnione, jeżeli strażak:

- wykonywał powierzone zadania służbowe w sposób wyróżniający, z dbałością o wysoką jakość i termin ich realizacji oraz wykazał się odpowiedzialnością za ich realizację;
- wykazał się działaniami skierowanymi na poszukiwanie nowych, lepszych rozwiązań i zaangażował się w ich wykorzystanie w środowisku służby;
- osiągnął wysokie wyniki w realizacji i podnoszeniu kwalifikacji niezbędnych do wykonywania obowiązków służbowych;
- wykazał się znacznymi efektami w realizacji zadań służbowych nastawionymi na osiągnięcie celów służby;
- utrzymywał sprawność fizyczną na poziomie wybitnym lub uzyskał wysokie wyniki w zawodach sportowych;
- wykazał się szczególnym zaangażowaniem w trakcie prowadzonych działań ratowniczych, narażał swoje życie lub zdrowie, wykazał się wyjątkową odwagą w ratowaniu życia ludzkiego i mienia, brał udział w działaniach w warunkach szczególnie trudnych i niebezpiecznych.

Omawiany przepis określa katalog przesłanek warunkujących przyznanie nagrody. Aby przełożony mógł o to wnioskować, wskazane okoliczności nie muszą zachodzić jednocześnie. Co więcej, konstrukcja przepisów prawnych zakłada, że przyznanie nagrody ma charakter fakultatywny. Tym samym przepisy dotyczące nagród okolicznościowych nie formułują dla właściwego przełożonego nakazu przyznania nagrody nawet w sytuacji spełnienia przez funkcjonariusza wszystkich warunków określonych w omawianym akcie normatywnym.

Powyższe rozważania skłaniają do sformułowania wniosków o bardziej ogólnym charakterze. Nagroda okazjonalna stanowi wyróżnienie dla strażaka i jest potwierdzeniem jego wyjątkowych zasług w wykonywaniu obowiązków służbowych. Tym samym do otrzymania tego rodzaju gratyfikacji pieniężnych w pierwszej kolejności powinni być wyznaczani strażacy, którzy w sposób szczególny wyróżniają się z całego grona pełniących służbę w PSP. Z kolei funkcjonariusze zajmujący kierownicze stanowiska powinni być wyróżniani nie tylko ze względu na odpowiedzialność, która na nich spoczywa, ale także za umiejętne zarządzanie zasobami ludzkimi przez skuteczne wykorzystywanie systemu motywowania podwładnych.

Nie ulega wątpliwości, że strażacy powinni być godnie wynagradzani za trud włożony w wykonywanie zadań służbowych, chociażby w formie nagród okolicznościowych. Państwowa Straż Pożarna jest jednak finansowana z budżetu państwa, który w znacznej części pokrywa koszty związane z jej funkcjonowaniem [6]. W związku z tym wysokość nagród jest poddawana ścisłej reglamentacji prawnej. W praktyce oznacza to, że żadna kwota wydatków, a takimi są m.in. wynagrodzenia czy nagrody pieniężne, nie może być przyznawana dowolnie. Gospodarka finansowa musi być zatem prowadzona w sposób racjonalny i uzasadniony. Osoba dysponująca środkami publicznymi sprzecznie z przepisami może narazić się na odpowiedzialność za naruszenie dyscypliny finansów publicznych. Nie należy jednak tracić z pola widzenia faktu, że błędnie pojmowana oszczędność oraz minimalizacja kosztów mogą mieć negatywny wpływ na atmosferę, zmniejszenie zainteresowania obowiązkami i spadek wydajności strażaków.

Dodatek motywacyjny

Formą motywowania, a nawet przejawem uznania dla zasług strażaka, jego szczególnych cech czy kwalifikacji, są dodatki do uposażenia. Szczególne miejsce wśród nich zajmuje dodatek motywacyjny. Jego charakter prawny był przedmiotem rozważań Naczelnego Sądu Administracyjnego, który w jednym ze swoich orzeczeń podkreślił, że dodatek motywacyjny przyznawany jest na określony czas. Tym samym nie przyznaje się go z mocą wsteczną, jeśli przełożony otrzyma informacje o realizowanych wcześniej przez funkcjonariusza zadaniach. Dodatek jest przyznawany wówczas, gdy przełożony powierzy wykonywanie określonych obowiązków strażakowi, a więc stanowi swego rodzaju gratyfikację za specjalne umiejętności lub szczególne działania związane ze służbą. W ocenie Naczelnego Sądu Administracyjnego dodatek ten jest ściśle powiązany z realizowaniem powierzonych przez przełożonego zadań. Za ponadnormatywne, wyjątkowe wykonywanie dodatkowych obowiązków strażakowi może zostać natomiast przyznana nagroda określona w art. 95a ustawy o PSP [7]. Przepisy wskazują okoliczności uzasadniające przyznanie tego rodzaju świadczenia. Wśród nich wyróżnia się [8]:

- wykonywanie zadań służbowych wykraczających poza zakres obowiązków na zajmowanym stanowisku,
- szczególną dbałość o powierzone mienie,
- wykształcenie ogólne lub specjalistyczne, kwalifikacje pożarnicze lub przeszkolenie specjalistyczne wykraczające poza wymagania określone w odrębnych przepisach dla zajmowanego stanowiska służbowego w jednostce organizacyjnej PSP, w której strażak pełni służbę, szczególnie jeśli przyczyniają się do skuteczniejszego wykonywania obowiązków służbowych,
- wykonywanie zadań ratowniczych oraz świadczenie pomocy humanitarnej poza granicą państwa,
- wykonywanie czynności kontrolnych w podległych, podporządkowanych i nadzorowanych jednostkach organizacyjnych Państwowej Straży Pożarnej,
- szkolenie i opiekę nad psem wykorzystywanym w grupach specjalistycznych,
- udział w akcjach ratowniczych o dużym obciążeniu psychofizycznym,
- prowadzenie szkoleń specjalistycznych dla strażaków PSP oraz szkoleń dla strażaków OSP.

Czynniki pozafinansowe: awans

Nie sposób odmówić słuszności spostrzeżeniu, że wyróżniony strażak bardziej angażuje się w wykonywanie obowiązków służbowych, a najlepszą motywacją jest dla niego gratyfikacja finansowa. Należy jednak mieć na względzie, że dodatki czy też nagrody pieniężne nie są jedynym wyznacznikiem wypływającym na jakość wykonywanych przez niego czynności. Należy je postrzegać raczej jako uznanie czy wyróżnienie za odpowiednią postawę.

Czy zatem tylko czynniki finansowe zwiększają motywację strażaków? Jakie

czynniki pozafinansowe możemy wyróżnić, jaką rolę odgrywają?

W motywowaniu strażaków należy wyważyć bodźce materialne i niematerialne. W tym ostatnim przypadku chodzi o wszelkie sposoby wpływania na zachowanie strażaków, ich rozwój zawodowy, a także zaspokajanie ambicji. Niektórzy chcą zrealizować swoje aspiracje, a angażując się w pracę, kierują się możliwością uzyskania awansu, rozwoju zawodowego. Przełożeni powinni przyciągnąć nowych kandydatów do służby, zatrzymać tych najlepszych i podnieść ich kwalifikacje zgodnie z ich potrzebami i oczekiwaniami [9]. Niekiedy wymaga to lepszego poznania osobowości podwładnego [10].

Zwieńczeniem wysiłków strażaka, spełnieniem jego marzeń może być awans – w stopniu oraz stanowisku służbowym. Funkcjonariusze PSP mają określoną drogę do osiągnięcia tego celu. Niewątpliwie jest to związane z ich rozwojem zawodowym i podnoszeniem kwalifikacji.

Stopnie służbowe funkcjonariuszy PSP przyporządkowują ich do odpowiednich korpusów [11], oznaczają miejsce danej osoby w hierarchii [12]. Ustawa o Państwowej Straży Pożarnej zawiera unormowanie w zakresie nadawania stopni [13], wymienia podmioty uprawnione do ich przyznania, a także wymagania co do kwalifikacji strażaka ubiegającego się o awans [14]. W artykule 54 ustawy o PSP ustawodawca zawarł zasady awansowania strażaków na wyższe stopnie, uzależniając to od okresu pełnienia służby w danym stopniu. Z reguły nadanie wyższego stopnia następuje w Dniu Strażaka, 4 maja. W szczególnie uzasadnionych przypadkach może nastąpić w innym terminie.

Awans może również dotyczyć stanowiska służbowego. Regulacje w tym zakresie znajdują się w art. 36 ustawy o PSP: mianowanie lub powołanie strażaka na określone stanowisko służbowe zależy od jego wykształcenia ogólnego, kwalifikacji pożarniczych oraz stażu służby albo pracy. W tej kwestii znaczenie mają również przepisy rozporządzenia ministra spraw wewnętrznych i administracji z dnia 20 maja 2016 r. w sprawie stanowisk służbowych w jednostkach organizacyjnych Państwowej Straży Pożarnej [15].

Drogę do awansu otwiera strażakowi ustawowo przyznana możliwość kształcenia się (podnoszenia swoich kwalifikacji). Zgodnie z art. 106 ust. 1 ustawy o PSP strażak może być skierowany do szkoły, na przeszkolenie lub na studia. Ustawodawca określa również świadczenie szkoleniowe przysługujące mu w związku z takim skierowaniem. Ponadto strażacy, którzy na podstawie skierowania kształcą się, odbywają przeszkolenie lub studia, mogą skorzystać z urlopu szkoleniowego przeznaczonego na przygotowanie i złożenie egzaminów bądź pracy dyplomowej. W takim przypadku ustawodawca wprowadził możliwość przyznania na wniosek strażaka płatnego urlopu szkoleniowego w sytuacji, gdy podnosi on kwalifikacje zawodowe lub uzupełnia wykształcenie. Zastrzec należy, że jego udzielenie jest uzależnione od woli przełożonego uprawnionego do mianowania (powołania strażaka) [16].

Niewątpliwie taka forma motywacji pobudza w funkcjonariuszach chęć dalszego rozwoju zawodowego. Co więcej przynosi ona obopólną korzyść. Strażak zdobywa dodatkowe kwalifikacje umożliwiające mu awansowanie. Z kolei przełożony ma w swoich szeregach funkcjonariusza dysponującego większą wiedzą, która może się przydać w każdej sytuacji [17].

Czynniki pozafinansowe: pochwała, dodatkowy urlop, odznaczenia

Inną formą motywowania strażaka jest wyróżnienie. Ustawodawca w art. 73 ust. 1 ustawy o PSP wymienił formy wyróżnienia funkcjonariusza, który wzorowo wykonuje swoje obowiązki. Są to: pochwała, krótkoterminowy, płatny dodatkowy urlop wypoczynkowy w wymiarze do 10 dni rocznie, przedterminowe nadanie wyższego stopnia, odznaka „Zasłużony dla Ochrony Przeciwpożarowej", przedstawienie do orderu lub odznaczenia. Szczegółowe warunki przyznawania wyróżnień zawiera rozporządzenie ministra spraw wewnętrznych i administracji z 28 stycznia 2008 r. [18]. Przede wszystkim mówi ono, że wyróżnienie następuje w sposób uroczysty. Jeśli chodzi o uzasadnienie przyznania takiej gratyfikacji, to np. przedterminowe nadanie wyższego stopnia strażakowi może nastąpić w przypadku, gdy wykazał się wybitnymi osiągnięciami w służbie lub dokonał czynu świadczącego o wyjątkowej odwadze.

Z kolei odznaka „Zasłużony dla Ochrony Przeciwpożarowej" [19] to zaszczytne wyróżnienie nadawane w szczególności za wykazanie wyjątkowej ofiarności i odwagi w bezpośrednich działaniach ratowniczych w czasie pożaru, klęski żywiołowej lub innego miejscowego zagrożenia oraz długoletnią ofiarną służbę, pracę zawodową lub działalność społeczną na rzecz ochrony przeciwpożarowej. Wyróżniamy trzy rodzaje odznaki: brązową, srebrną i złotą – w każdym stopniu może być nadana tylko raz. Ponadto może być przyznana pośmiertnie.

Warto zauważyć, że jeśli Państwowa Straż Pożarna cieszy się największym zaufaniem społecznym, to funkcjonariusze pożarnictwa powinni mieć świadomość, że ich wysiłek, często ponadnormatywny, będzie zrekompensowany. Z jednej strony rekompensata powinna przyjąć formę wdzięczności i uznania ze strony społeczeństwa, ale z drugiej także czynników finansowych i pozafinansowych zwiększających motywację strażaków, stanowiących wyraz uznania przełożonych.

Anna Sobińska jest radcą prawnym,
a dr Damian Witczak prawnikiem
pełniącym służbę w KCKRiOL

Przypisy

[1] J. Koniarek, B. *Dudek, Zespół zaburzeń po stresie urazowym a stosunek do pracy strażaków*, Medycyna Pracy 2001, nr 52 (3), s. 177-183; Z. Mockałło, *Stres pourazowy w zawodzie strażaka – przegląd badań*, Bezpieczeństwo Pracy: Nauka i Praktyka 2009, nr 6, s. 2-5.
[2] Art. 91 ust. 3 pkt 2 ustawy o PSP.
[3] Art. 36a ustawy o PSP.
[4] Rozporządzenie ministra spraw wewnętrznych z 10 października 2014 r. w sprawie nagród i zapomóg dla strażaków Państwowej Straży Pożarnej oraz tworzenia funduszu nagród i zapomóg dla strażaków (DzU poz. 1439, dalej jako rozporządzenie w sprawie nagród).
[5] § 4 rozporządzenia w sprawie nagród.
[6] Art. 19a ust. 1 ustawy o PSP.
[7] Wyrok Naczelnego Sądu Administracyjnego z 17 lutego 2015 r., I OSK 1600/13, LEX nr 1658443.
[8] § 6 ust. 2 rozporządzenia ministra spraw wewnętrznych i administracji z 27 lutego 2008 r. w sprawie uposażenia strażaków Państwowej Straży Pożarnej (t.j. DzU z 2018 r. poz. 313 ze zm.).
[9] D. Jachimowicz, A. Tomaszuk, *System motywacji pozapłacowej w Państwowej Straży Pożarnej,* Akademia Zarządzania 2018, nr 2 (3), s. 28-29.
[10] W. Kozłowski, *Zarządzanie motywacją pracowników,* Warszawa 2010, s. 14-15.
[11] Art. 50 ustawy o PSP.
[12] K. Kwapisz-Krygel, *Ustawa o Państwowej Straży Pożarnej*, Warszawa 2014, s. 139.
[13] Art. 51 ustawy o PSP.
[14] Art. 52 ustawy o PSP.
[15] DzU poz. 724.
[16] Art. 71d UPSP.
[17] D. Jachimowicz, A. Tomaszuk, *System motywacji pozapłacowej...*, op. cit., s. 33.
[18] Rozporządzenie ministra spraw wewnętrznych i administracji z 28 stycznia 2008 r. w sprawie szczegółowych warunków przyznawania wyróżnień strażakom Państwowej Straży Pożarnej (DzU nr 20, poz. 123).
[19] Rozporządzenie ministra spraw wewnętrznych i administracji z 13 listopada 2008 r. w sprawie nadawania odznaki „Zasłużony dla Ochrony Przeciwpożarowej" (t.j. DzU z 2014 r. poz. 787 ze zm.).

TOMASZ POLAK

BHP po nowemu

Służba strażaków związana jest z występowaniem coraz to nowych zagrożeń. Odpowiedzią na nie muszą być kompleksowe rozwiązania prawne regulujące szczegółowo kwestie bezpieczeństwa. Taki jest projekt nowego rozporządzenia o BHP.

Podstawowym celem strażackiej służby jest wykonywanie czynności ratowniczych, zazwyczaj w trudnych, gwałtownie zmieniających się warunkach. Związane są one z dużym wysiłkiem fizycznym i psychicznym, koniecznością przebywania w otoczeniu o wysokiej temperaturze i zadymieniu, w odzieży ochronnej. Rozwój technologii w poszczególnych gałęziach przemysłu rodzi nowe zagrożenia dla ludzi, mienia i środowiska naturalnego. Ma to odzwierciedlenie w coraz większej liczbie zadań stawianych Państwowej Straży Pożarnej.

Potrzeba zmian

Głównym aktem prawnym regulującym kwestie bezpieczeństwa strażaków jest rozporządzenie ministra spraw wewnętrznych i administracji z 16 września 2008 r. w sprawie szczegółowych warunków bezpieczeństwa i higieny służby strażaków Państwowej Straży Pożarnej (DzU poz. 1115). Obowiązujący obecnie przepis wszedł w życie ponad 10 lat temu. Od tego czasu nie tylko przybyło zagrożeń, nastąpiły również zmiany prawne i organizacyjne związane z funkcjonowaniem struktur Państwowej Straży Pożarnej i koniecznością zapewnienia odpowiedniego poziomu bezpieczeństwa i higieny służby. W ciągu ostatnich lat zmieniło się także wyposażenie techniczne jednostek PSP, a co za tym idzie – sposoby postępowania podczas działań ratowniczych.

Taki stan rzeczy spowodował, że na szczeblu centralnym uznano za konieczne podjęcie prac legislacyjnych nad dostosowaniem obowiązujących przepisów z zakresu bezpieczeństwa i higieny służby do realiów struktur organizacyjnych Państwowej Straży Pożarnej, tak by strażacy mogli pełnić służbę w optymalnych, pozbawionych zbędnego ryzyka warunkach.

Decyzją nr 4 komendanta głównego PSP z 5 marca 2018 r. został powołany zespół do opracowania projektu zmian rozporządzenia MSWiA w sprawie szczegółowych warunków bezpieczeństwa i higieny służby strażaków PSP, w skład którego weszli przedstawiciele jednostek organizacyjnych Państwowej Straży Pożarnej różnych szczebli. Nadrzędnym zadaniem zespołu było opracowanie projektu rozporządzenia określającego szczegółowe zasady bezpieczeństwa i higieny służby strażaków pełniących służbę w jednostkach Państwowej Straży Pożarnej oraz innych osób biorących udział w akcjach ratowniczych, szkoleniach lub ćwiczeniach organizowanych lub prowadzonych przez PSP. Zespołowi przyświecała idea uporządkowania, dostosowania do występujących potrzeb i usystematyzowania rozwiązań proceduralnych w dziedzinie bezpieczeństwa i higieny służby. Pod koniec ubiegłego roku powstał projekt nowego rozporządzenia. Był on kilkakrotnie konsultowany z przedstawicielami jednostek organizacyjnych PSP w kraju, a następnie został szczegółowo omówiony i przedstawiony do zaopiniowania przedstawicielom central związków zawodowych funkcjonujących w strukturach Państwowej Straży Pożarnej. Po zakończeniu konsultacji gotowy projekt został przekazany do Ministerstwa Spraw Wewnętrznych i Administracji w celu legislacji. Można domniemywać, że gotowy przepis wejdzie w życie pod koniec bieżącego roku.

Zmiany w BHP

Nowo powstały projekt reguluje obszary, które dotychczas nie zostały określone w przepisach resortowych i zakłada wiele zmian, m.in. w następujących obszarach:

1. Wymagania bezpieczeństwa i higieny służby dla obiektów i wyposażenia technicznego jednostek ratowniczo-gaśniczych PSP

Wprowadzone zostały uregulowania dotyczące określenia maksymalnej prędkości poruszania się pojazdów po drogach wewnętrznych i placach manewrowych. Unormowanie tego obszaru pozwoli zapobiec zagrożeniom związanym z występowaniem wypadków komunikacyjnych, również z udziałem pieszych.

Doprecyzowano przepisy dotyczące ześlizgów, tj. przyjęto nowe wymiary i odległości, uwzględniając bezpieczeństwo, funkcjonalność i aktualny stan infrastruktury. Pozwoli to bez obniżania standardów bezpieczeństwa otworzyć wiele istniejących już ześlizgów, których użytkowanie nie było możliwe przy obecnym stanie prawnym. Ułatwi przez to przemieszczanie się strażaków pomiędzy kondygnacjami i ograniczy liczbę wypadków podczas alarmowania i zbiegania po schodach do pomieszczeń garażowych.

Zostały także wprowadzone nowe regulacje dotyczące wyposażenia i wymagań w zakresie instalacji mechanicznego wyciągu spalin. Biorąc pod uwagę wyposażenie jednostek i rozwiązania konstrukcyjne pojazdów (np. gdy budowa układu wydechowego uniemożliwia podłączenie wyciągu miejscowego), wprowadza się możliwość wyboru w zakresie instalowania wyciągów miejscowych lub ogólnych. Warto odnotować, że na stanowiskach garażowych nie stwierdzono zagrożenia dla zdrowia ze strony spalin, co stwierdziły pomiary, a wpływ ma na to zastosowanie nowych norm emisji spalin dla pojazdów.

2. Wymagania bhp dotyczące strażaków pełniących służbę w PSP

Przepisy zawarte w tym dziale regulują zasady obowiązujące w trakcie pełnienia służby, w tym podczas działań ratowniczych mających wpływ na bezpieczeństwo strażaków. Określono również obowiązki przełożonych w przypadku wystąpienia zagrożeń wypadkowych związanych z naruszeniem zasad bezpieczeństwa. Uregulowanie to jest konsekwencją wzrostu liczby wypadków podczas służby.

3. Wymagania dotyczące szkoleń wstępnych i okresowych z zakresu bezpieczeństwa i higieny służby w PSP

Podobnie jak w przypadku innych formacji podległych ministrowi właściwemu do spraw wewnętrznych, dokonano uregulowania kwestii szkoleń z zakresu bezpieczeństwa i higieny służby. Dotychczas system szkoleń bhp w Państwowej Straży Pożarnej był nieuregulowany, a opierał się jedynie na przepisach wynikających z działu X Kodeksu pracy. Powodowało to dużą dowolność w interpretacji przepisów oraz brak jednolitych zasad w systemie szkolenia.

Należy zwrócić uwagę na fakt, że obecnie zagadnienia związane z bezpieczeństwem w czasie działań ratowniczych i obsługi sprzętu są na bieżąco realizowane w ramach doskonalenia zawodowego, podczas zajęć szkoleniowych, prowadzonych na zmianach służbowych przez ich dowódców i przełożonych różnych szczebli. Można więc jednoznacznie stwierdzić, że strażak w cyklu ciągłym w ramach doskonalenia zawodowego przechodzi szkolenie bhp, podczas którego uzupełnia i utrwala wiedzę teoretyczną i praktyczną.

Przyjęte w projekcie nowelizacji rozwiązania zakładają, że szkolenia z zakresu bezpieczeństwa i higieny służby będą realizowane w ramach doskonalenia zawodowego, którego zasady zostały już uregulowane. Przyniesie to pozytywny skutek, związany m.in. z bieżącym nabywaniem wiedzy z zakresu bezpieczeństwa w czasie pełnienia służby, czy też brakiem konieczności tworzenia odrębnej dokumentacji szkoleniowej (tak jak ma to miejsce obecnie). Opracowane centralnie programy szkolenia będą określały cele, metody prowadzenia i sposób organizacji szkoleń. Projekt dopuszcza realizację tematyki ujętej w programach szkolenia maksymalnie w okresie trzyletnim. Okres ten będzie mógł zostać skrócony, w zależności od potrzeb. Szkolenie będzie się kończyło egzaminem sprawdzającym, zwieńczonym wydaniem stosownego zaświadczenia. Proponowane rozwiązania dają gwarancję właściwego, rzetelnego i kompleksowego przeszkolenia strażaków w całej strukturze Państwowej Straży Pożarnej i umożliwią skuteczne nadzorowanie właściwego procesu szkolenia w podległych jednostkach.

4. Wymagania bezpieczeństwa i higieny służby podczas obsługi i konserwacji pojazdów pożarniczych i sprzętu użytkowanego w PSP

W celu usystematyzowania zagadnień dotyczących obsługi i konserwacji pojazdów pożarniczych i sprzętu użytkowanego w Państwowej Straży Pożarnej utworzono nowy dział. Zostały w nim uregulowane obszary odpowiedzialności i zadań w zakresie obsługi i konserwacji pojazdów i sprzętu w odniesieniu do występujących w środowisku służby zagrożeń czynnikami szkodliwymi, uciążliwymi i niebezpiecznymi.

Szczególną uwagę poświęcono zagadnieniom związanym z używaniem sprzętu ochrony układu oddechowego. Sprecyzowano podział obowiązków podczas prowadzenia działań z wykorzystaniem tego sprzętu, zwiększając tym samym znacznie poziom bezpieczeństwa strażaków. Wprowadzono zapisy dotyczące zadań roty asekuracyjnej oraz monitorowania pracy strażaków w strefie zagrożenia.

5. Wymagania zabezpieczenia medycznego strażaków podczas działań ratowniczych, ćwiczeń lub szkolenia

Dokonano uregulowań dotyczących zabezpieczenia medycznego ćwiczeń, szkoleń i działań, dając możliwość wykorzystania własnych zasobów ratowniczych i sprzętu. Wprowadzono uregulowania związane z odkażaniem odzieży i sprzętu w przypadku ekspozycji na potencjalnie zakaźny materiał biologiczny.

6. Wymagania bezpieczeństwa i higieny służby podczas ćwiczeń lub szkolenia wobec organizatorów i uczestników, w tym w trakcie realizacji zajęć sportowych oraz z użyciem materiałów do pozoracji

Ponieważ dotychczasowe zapisy dotyczące wykorzystywania ludzi do pozoracji były niejasne, uszczegółowiono zasady w tym zakresie. Zmieniono zasady stosowania kryterium czasowego. Zgodnie z nowym zapisem pomiar czasu będzie mógł być prowadzony wyłącznie podczas egzaminów, inspekcji, testów lub zawodów sportowych, dla których określono wymagane kryteria. W ten sposób ograniczona zostanie możliwość wykonywania ćwiczeń „na czas", przy których dochodziło do wielu zdarzeń wypadkowych. Biorąc pod uwagę bardzo dużą liczbę wypadków podczas zajęć sportowych, postanowiono wprowadzić zasady organizacji i bezpiecznego prowadzenia tych zajęć, nakładając obowiązki na ich uczestników i organizatorów. Kluczową kwestią w realizacji zajęć sportowych będzie wyznaczenie osoby odpowiedzialnej za ich nadzorowanie i przeprowadzenie zgodnie z przyjętym planem szkolenia.

7. Wymagania bezpieczeństwa i higieny służby podczas używania pojazdów pożarniczych i innych środków transportu

W projekcie uszczegółowiono obowiązki kierowcy dotyczące zabezpieczenia pojazdu przed jazdą i podczas jazdy, mając na względzie sytuacje wypadkowe i incydenty drogowe. Biorąc pod uwagę ergonomię służby i doświadczenie płynące z prowadzonych działań ratowniczych, uregulowano zasady umundurowania strażaków podczas jazdy pojazdami służbowymi, w szczególności podczas przemieszczania związków taktycznych na duże odległości. Obowiązek przemieszczania się pojazdem pożarniczym w hełmie oraz ubraniu specjalnym nie będzie dotyczył załogi pojazdu w czasie:

- jazdy alarmowej w związku z dojazdem do rejonu koncentracji lub punktu przyjęcia sił i środków;
- jazdy alarmowej grupy operacyjnej lub innych osób funkcyjnych w ramach prowadzonych działań ratowniczych na szczeblu taktycznym i strategicznym, o którym mowa w rozporządzeniu o KSRG;
- jazdy niealarmowej związanej z powrotem z działań ratowniczych, dojazdem i powrotem do i z miejsca ćwiczeń, szkoleń lub wykonywania czynności służbowych.

8. Wymagania bezpieczeństwa i higieny służby podczas działań ratowniczych

Sprecyzowano i określono zasady prowadzenia działań ratowniczych dla poszczególnych dziedzin ratownictwa, zachowując zgodność z obowiązującym porządkiem prawnym. Zapisy poszczególnych paragrafów regulują obowiązki kierującego działaniem ratowniczym, dowódcy odcinka bojowego oraz strażaków. Biorąc pod uwagę szeroki wachlarz prowadzonych działań, związanych z nimi zagrożeń, jak również wymagania ergonomii, wprowadzono zapisy umożliwiające użycie środków ochrony indywidualnej spełniających normy bezpieczeństwa, innych niż dotychczas przewidzianych dla strażaka. Dotyczy to

na przykład działań ratowniczych związanych z używaniem pilarek do drewna, podczas których zamiast hełmu i ubrania bojowego strażak będzie mógł używać innych odpowiednich ochron w postaci kasku i spodni pilarza, a podczas zdarzeń związanych z używaniem sprzętu do ratownictwa technicznego – dedykowanych do tego rękawic.

Obwiązujące obecnie zasady prowadzenia działań ratowniczych, określone w § 4 ust. 3 rozporządzenia ministra spraw wewnętrznych i administracji z 3 lipca 2017 r. w sprawie szczegółowej organizacji krajowego systemu ratowniczo-gaśniczego, precyzują wymagania związane z bezpieczeństwem i higieną służby. Ustalona w nich taktyka prowadzenia działań określa jednocześnie szczegółowe warunki bezpieczeństwa na poziomie podstawowym i specjalistycznym. Uzupełnieniem są proponowane w projekcie rozporządzenia zapisy dotyczące w szczególności warunków bezpieczeństwa strażaków w strefie zagrożenia, działań na wysokości, budowy magistrali wodnych z wykorzystaniem pojazdów pożarniczych będących w ruchu oraz prowadzenia działań z zakresu ratownictwa specjalistycznego. Ze względu na poszerzenie zakresu zadań nałożonych na Państwową Straż Pożarną wprowadzono uregulowania dotyczące bezpieczeństwa strażaków w obrębie zagrożenia radiacyjnego, wybuchowego oraz zdarzeń o charakterze terrorystycznym. Zostały unormowane zasady wprowadzenia i wykorzystania dodatkowego sprzętu specjalistycznego, takiego jak roboty, bezzałogowe statki powietrzne (drony) itp., umożliwiającego zastąpienie strażaka w strefie zagrożenia. Proponowane zapisy w korelacji z zapisami rozporządzenia o KSRG znacznie zwiększają bezpieczeństwo działań ratowniczych.

W projekcie doprecyzowano także wymagania związane z bezpieczeństwem podczas działań ratowniczych w obrębie zagrożenia prądem elektrycznym. Wprowadzono również jednolite, zgodne z przepisami prawa budowlanego zapisy dotyczące prowadzenia prac rozbiórkowo-wyburzeniowych. Dodano nowy, istotny rozdział dotyczący podejmowania i prowadzenia działań ratowniczych w szczególnych okolicznościach. Ustalenia w nim zawarte określają zasady wzywania pomocy przez strażaków w stanach zagrożenia życia własnego oraz wszystkich uczestników działań ratowniczych.

Będzie bezpieczniej

Wprowadzenie nowego rozporządzenia powinno znacząco poprawić stan bezpieczeństwa i higieny służby w PSP oraz usystematyzować kwestie rozwiązań w dziedzinie bezpieczeństwa podczas akcji ratowniczych, ćwiczeń, szkoleń i innych działań. Same przepisy nie zapewnią bezpieczeństwa, nie zastąpią też zdrowego rozsądku i poczucia współodpowiedzialności za zdrowie i życie własne i innych. Niedocenianie lub lekceważenie źródeł zagrożeń przez samych strażaków, braki w wyszkoleniu taktycznym i operacyjnym, brawura i bagatelizowanie przepisów bezpieczeństwa zmniejszają efektywność działań i bezpieczeństwo ludzi. Określone w projekcie rozporządzenia zasady bezpieczeństwa i higieny służby nie wyczerpują w całości zagadnienia. Dlatego też normy powinny być modyfikowane na bieżąco – na podstawie analiz wypadków, doświadczenia dowódców, regulaminów, wytycznych i instrukcji.

mł. bryg. Tomasz Polak jest zastępcą komendanta powiatowego PSP w Krotoszynie, członkiem zespołu powołanego decyzją KG PSP do opracowania projektu zmian rozporządzenia MSWiA w sprawie szczegółowych warunków bezpieczeństwa i higieny służby strażaków PSP

REKLAMA

CENTRUM SZKOLENIA OBRONY PRZED BRONIĄ MASOWEGO RAŻENIA AKADEMII SZTUKI WOJENNEJ

ZAPRASZA DO UDZIAŁU W KURSACH SPECJALISTYCZNYCH

15 lat funkcjonowania

OFERUJEMY

- Kompleksową wiedzę o zagrożeniach chemicznych, biologicznych, radiologicznych i nuklearnych (CBRN)
- Aktualne treści szkoleń, spójne z wytycznymi Szefa Obrony Cywilnej Kraju do działalności w dziedzinie obrony cywilnej w 2019 roku
- Kursy dla operatorów systemu prognozowania skażeń PROMIEŃ
- Kursy podstaw ochrony przed czynnikami CBRN w obronie cywilnej
- Kursy z zakresu bezpieczeństwa ekologicznego i gospodarki odpadami niebezpiecznymi
- Kursy medycznej ochrony przed zagrożeniami CBRN
- Nowoczesną bazę dydaktyczną oraz indywidualne podejście do słuchaczy, w tym konsultacje ze specjalistami
- Dostęp do zbiorów bibliotecznych oraz materiały dydaktyczne w repozytorium na platformie zdalnego kształcenia ILIAS
- Doradztwo specjalistyczne po zakończeniu kursu
- Zakwaterowanie, wyżywienie oraz możliwość korzystania z bazy socjalnej ASzWoj (basen, sala gimnastyczna, siłownia, sauna)

Harmonogram kursów i informacje o naborze:

Sekretariat CSOPBMR
tel./fax: (261) 814-615

e-mail:
csopbmr@akademia.mil.pl

WWW:
www.akademia.mil.pl/csopbmr

ADRES:
Akademia Sztuki Wojennej
al. Gen. A. Chruściela 103
00-910 Warszawa-Rembertów

Przełomowa autodrabina

MAREK PISAREK

Pod koniec XIX w., kiedy zaczęto wprowadzać nowinki techniczne w napędzie pojazdów, zainteresowanie nimi wykazała również straż pożarna. Autodrabina Brauna na podwoziu z napędem elektrycznym to perełka techniki pożarniczej.

Pojazdy o zaprzęgu konnym zaczęto zastępować pojazdami napędzanymi silnikami parowymi, elektrycznymi i spalinowymi. Z początku strażacy najbardziej doceniali samochody napędzane silnikami elektrycznymi. Najmniej zwolenników miały te z silnikami parowymi i spalinowymi benzynowymi. Mankamentem pierwszych był długi czas ich uruchamiania i tym samym wyjazdu do pożarów. W silnikach spalinowych najwięcej wątpliwości budziło paliwo. Benzyna była wtedy nowością i myślano, że ten tak łatwopalny materiał napędowy nie będzie mógł być powszechnie stosowany. Większość ludzi obawiała się zbliżać do pojazdu, na którym umieszczony był zbiornik z tym niebezpiecznym paliwem. Strach przed benzyną nie były pozbawiony uzasadnienia – w tamtych czasach pożary pierwszych pojazdów silnikowych zdarzały się dość często. Strażacy obawiali się również, że samochody te w bezpośredniej bliskości pożaru stanowią dodatkowe zagrożenie związane z możliwością wybuchu paliwa w silniku i zbiorniku. Stąd większe zainteresowanie producentów sprzętu pożarniczego i strażaków pojazdami z napędem silnikami elektrycznymi. Po ogłoszeniu alarmu mogły natychmiast wyjeżdżać ze strażnicy i były według ówczesnej wiedzy bezpieczniejsze w eksploatacji.

Pierwsza na świecie

Prezentowana autodrabina obrotowa na podwoziu dwuosiowym z napędem elektrycznym została wyprodukowana w 1903 r. w firmie Justus Christian Braun in Nürnberg dla Ochotniczej Straży Pożarnej w Offenbach nad Menem. Zastosowano w niej firmowe rozwiązania techniczne, opatentowane przez producenta. Była prezentowana na wystawach w Londynie oraz Dreźnie w celu zainteresowania nią strażaków w innych miastach.

Podwozie tej drabiny również zostało wykonane w firmie Braun. Była to pierwsza na świecie drabina obrotowa z przęsłami drewnianymi, zabudowana na podwoziu z napędem elektrycznym i urządzeniami drabiny uruchamianymi za pomocą silnika napędzanego gazem, a nie ręcznie za pomocą korby. W straży w Offenbach była eksploatowana do 1927 r., kiedy to zakupiono nową obrotową drabinę mechaniczną zabudowaną na podwoziu samochodu ciężarowego z napędem za pomocą silnika spalinowego benzynowego.

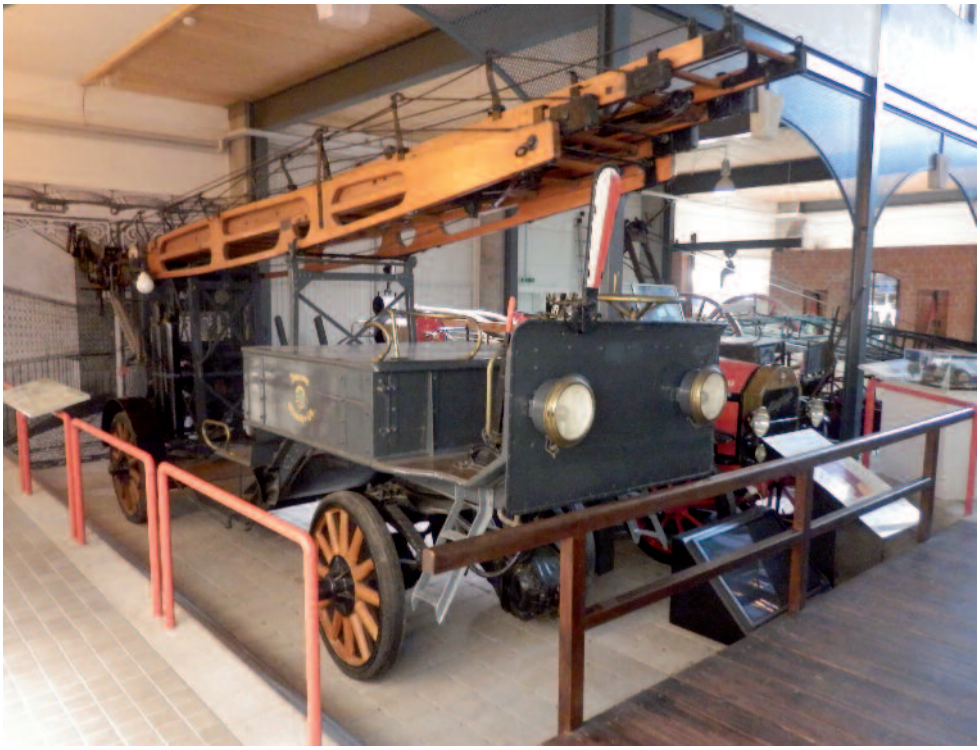

fot. Marek Pisarek (2)

Po wycofaniu z eksploatacji autodrabina została przekazana do Muzeum Historycznego we Frankfurcie nad Menem. Jednak tam ze względu na brak miejsca w halach ekspozycyjnych nie była wystawiana, a jedynie magazynowana w różnych pomieszczeniach. Po II wojnie światowej wróciła do macierzystej jednostki w Offenbach i w 1962 r., po przeprowadzonej przez miejscowych strażaków gruntownej naprawie i konserwacji, została przekazana do Deutsches Feuerwehr Museum (Niemieckiego Muzeum Pożarnictwa) w Fuldzie, gdzie można ją podziwiać na ekspozycji muzealiów technicznych.

Rozwiązania techniczne

Zabudowę drabiny wykonano na podwoziu dwuosiowym. To zabudowa typu otwartego, nie ma miejsc zadaszo-

nych. Rama podwozia jest wykonana z profilowanych kształtowników stalowych osłoniętych gładką blachą stalową. Wejście na przedni podest ułatwiają drabinki ze stopniami i bocznicami wykonanymi ze stalowych kształtowników. Kierownica mechaniczna zamocowana pionowo znajduje się po lewej stronie podwozia. Za pomocą wałków z kołami z zębami stożkowymi i obrotnicą umożliwia skręt całej przedniej osi z kołami, a nie samych kół. Oś jest zamocowana z resorami i kształtownikami stalowymi do obrotnicy. Z uwagi na takie rozwiązanie techniczne kierowcy-strażakowi było bardzo ciężko skręcać kierownicą w czasie jazdy do pożaru.

Z przodu do metalowej osłony zamocowano dwa reflektory z żarówkami zasilanymi z baterii akumulatorów. W wyposażeniu autodrabiny była jeszcze latarnia karbidowa. Masa pojazdu wynosi 5400 kg, a masa całkowita pojazdu gotowego do akcji to 7277 kg. Załoga składała się z 10 osób. Na przedniej i tylnej osi znajdują się koła drewniane z tzw. masywami. Szprychy kół są drewniane, podobnie jak obręcze wewnętrzne, okute dodatkowo płaskownikami stalowymi, na których znajdują się opony pełne z gumy nazywane masywami.

Do napędu podwozia służyły dwa silniki elektryczne opracowane w zakresie rozwiązań technicznych przez Ferdinanda Porsche. Są one zamocowane na przedniej osi wyposażonej w resory paraboliczne. Jeden z silników znajduje się z przodu osi, a drugi z tyłu. Napęd z silników był przekazywany na koła za pomocą przekładni. Moc każdego silnika wynosiła 6 KM. Były one zasilane z baterii akumulatorów, w skład której wchodziły 82 ogniwa ołowiowe, o masie 1490 kg. Akumulatory były zabudowane w zamkniętej skrzyni, stanowiącej jednocześnie siedzenia strażaków, również kierowcy. Samochód mógł się poruszać z maksymalną szybkością 25 km/h i pokonywać trasę do 25 km.

Dopiero w 1905 r. został wyposażony w licznik kilometrów firmy Siemens & Halske. W 1913 r. – w kolejowy odchylany wskaźnik kierunku jazdy (biało-czerwony). Został on przymocowany do przedniej obudowy po prawej stronie, był odchylany w stronę, w którą skręcała autodrabina. Drabina składa się z czterech drewnianych przęseł, wzmocnionych u góry stalowymi kształtownikami i drutami w kształcie kratownicy, z drewnianymi szczeblami. Przęsła drabiny były zamocowane do pionowych stalowych kształtowników, przykręconych u podstawy do obrotnicy. Do kształtowników zaś, po prawej stronie, zamontowano dwie butle ciśnieniowe z gazem. Przęsła drabiny opierały się na wsporniku stalowym znajdującym się za skrzynią, w której są akumulatory. Przęsła były wysuwane za pomocą liny. Maksymalny wysuw przęseł wynosił 23,5 m. Ich podnoszenie odbywało się za pomocą łańcuchów zaczepionych do pierwszego przęsła, które były nawijane na wał zamocowany do konstrukcji wykonanej z kształtowników stalowych. Przęsła można było również podnosić i wysuwać ręcznie za pomocą korby. Drabina ta nie miała zamocowanych podpór blokujących podwozie. Dlatego jej pole pracy było małe, ze względu na mały boczny wysuw przęseł. W czasie kiedy autodrabina znajdowała się w podziale bojowym ochotniczej straży pożarnej, na podeście roboczym mieściło się zwijadło z nawiniętymi odcinkami węży tłocznych o długości 130 m, prądownice wodne, rozdzielacz oraz stojak hydrantowy.

Wadami napędu samochodów silnikami elektrycznymi były duże, ciężkie akumulatory ołowiane – zajmowały sporo miejsca i wymagały częstego ładowania. Umieszczenie silników w przedniej osi i skręt całą osią powodował, że kierowanie pojazdem nie było najłatwiejsze. Mimo tych mankamentów napęd elektryczny skrócił czas dojazdu do akcji i znacznie przyspieszył prowadzenie działań ratowniczo-gaśniczych.

O ile na początku XX w. na zakup drogiego sprzętu silnikowego stać było tylko duże straże pożarne z dużych miast, o tyle po I wojnie światowej stały się one powszechniejsze. Mimo to jeszcze przez długi czas w wielu miejscowościach w wyposażeniu straży pożarnych można było znaleźć sikawkę uruchamianą ręcznie i prostą drabinę – nawet do początku lat 50. XX w.

Marek Pisarek jest emerytowanym strażakiem, znawcą techniki pożarniczej

REKLAMA

DANUTA JANAKIEWICZ-OLEKSY

Chorągiew

W zbiorach Centralnego Muzeum Pożarnictwa w Mysłowicach znajduje się dosyć nietypowe XIX-wieczne weksylium z 1833 r. – dwustronna chorągiew cechowa z wizerunkiem św. Floriana oraz symboliką igielskiego cechu rzemieślniczego.

Do tej pory nie udało się ustalić, z jakiego regionu, terenu miasta lub wsi pochodzi ów artefakt. Trudno odczytać treść takiego dzieła sztuki, nawet jeśli jego ikonografia jest tradycyjna i prosta w interpretacji. Odłóżmy więc badanie ikonologiczne i po prostu popatrzmy na obiekt. Najważniejsze elementy i atrybuty symbolicznych malunków na przedmiocie podkreślają dawne funkcjonowanie organizacji cechowej i nawiązują do suwerenności rzemiosł oraz szczególnego zawierzenia społeczeństwa wyznania rzymskokatolickiego Matce Boskiej i patronom narodowym.

O nieschematyczności tego przedmiotu świadczy również fakt, że nie jest to zwykły sztandar strażacki, lecz weksylium wotywne, tj. dziękczynne, również procesyjne. Malunki o nostalgicznych odcieniach barw stanowią dwa niezależne obrazy olejne, namalowane na płótnie oraz wszyte w czarną grubą wełnę. Chorągiew osadzona jest w żelaznej ramie, którą obszyto dekoracyjnymi, metalizowanymi frędzlami.

Ikonografia muzealia

Awers chorągwi stanowi wizerunek św. Floriana. Nie ma on wyraźnych atrybutów, które mogłyby identyfikować go jednoznacznie z przyszłymi organizacjami strażackimi. Zatem należy przypuszczać, że intencją twórcy obrazu było przedstawienie go jako jednego z głównych patronów narodowych Polski lub opiekuna danej społeczności lokalnej. Na chorągwi jego postać pozostaje przede wszystkim symbolem religijnym, reprezentującym zarówno wartości narodowe, jak i patronackie.

Na rewersie symbolikę opieki i zawierzenia stanowi wizerunek Matki Boskiej z dzieciątkiem na ręku. Alegoria ta również oddziałuje bardzo silnie i zapewne w XIX w. miała niebywałą moc wywierania wpływu na otoczenie. Było to rozwiązanie dość standardowe na chorągwiach począwszy od średniowiecza, stosowane jako uniwersalny symbol religijny bractw żyjących w kulcie kościoła katolickiego.

Postać igielnika i jego warsztat dopełniają całość kompozycji rewersu, która stanowiła zapewne wyraz wizji twórcy lub fundatora.

fot. Bożena Łukowicz

Chorągiew cechowa z wizerunkiem św. Floriana, datowana na XIX w. Zbiory CMP

Jaki związek zachodzi pomiędzy wizerunkiem św. Floriana i symboliką ochrony przeciwpożarowej a malunkami, które nawiązują do pracy i działalności dawnych stowarzyszeń rzemieślniczych – w tym przypadku igielników, którzy w codziennym życiu zajmowali się wyrabianiem igieł, haftek i szpilek? Odpowiedź jest stosunkowo prosta.

Porządki ogniowe

Zanim na ziemiach dzisiejszej Polski zaczęły organizować się jednostki straży ogniowych, odpowiedzialność za bezpieczeństwo pożarowe spoczywała głównie na największych organizacjach cechowych. W 1782 r. Komisja Boni Ordinis (Dobrego Porządku) jako kolegialna instytucja administracji miejskiej nakazała istniejącym wówczas stowarzyszeniom rzemieślniczym zakup podstawowych sprzętów do gaszenia, np. pomp, wiader, łopat, siekier i drabin. W księgach cechowych np. Piotrkowa zachowały się informacje, że m.in. szewcy, piekarze i rzeźnicy zobowiązani byli spieszyć z pomocą w czasie pożaru i nieszczęśliwych wypadków. Wyznaczali oni spośród siebie tzw. braci starszych, którzy mieli zabezpieczać, gromadzić i dostarczać w razie potrzeby wodę, sprzęt i narzędzia gaśnicze, a także służyć pomocą adekwatną do sytuacji i zdarzenia. O rzemieślnikach działających na rzecz ochrony przeciwpożarowej możemy również przeczytać w ustawie ogniowej dla miasta Przemyśla, zatwierdzonej dekretem lwowskiego c.k. namiestnictwa 23 grudnia 1865 r. Jest w niej mowa o murarzach, cieślach, blacharzach i kominiarzach, którzy za pełnienie czynności w ramach zabezpieczenia miasta przed pożarami mogą pobierać z kasy miejskiej wynagrodzenie w wysokości 50 kr., a pozostali rzemieślnicy 30 kr. Przykładem działalności cechów niech będzie również poniższy cytat ze zbiorów przepisów prawnych dokumentu pt. „Policya Ogniowe i Budownicze", t. 1, wyd. Przeglądu Sąd. i Administr., wydanego we Lwowie w 1878 r.:

§. 51 Ponieważ tak szybkość jak i porządek przy gaszeniu zależy przedewszystkiem od poprzedzającego wyznaczenia roboty, w czasie wybuchu ognia do każdego należącej, aby bez dalszego rozporządzenia lub rozkazywania każdy

sam wiedział co ma czynić, przeto zwierzchność przez stosowne podzielenie rzemieślników według różnicy cechów wszystko w taki sposób ułożyć ma, aby na każdy cech stosowna robota przypadała i tym sposobem jedni wyznaczeni byli do dowożenia potrzebnych rzeczy, do noszenia wody i do publicznych studzien, drudzy na miejscu ratowania przy sikawkach, wiadrach lub innych narzędziach, jakoteż do gaszenia ognia, do ratowania majątku, do przerywania i rozrywania bełków. Osobliwie miejscowym murarzom, dachownikom, cieślom, kowalom, ślusarzom i kominiarzom oznaczyć należy, z jakiemi narzędziami do ognia stawać i do czego właściwie w gotowości być powinni.

Opisana chorągiew wobec powyższego nie była zatem kuriozum. Tradycyjna ikonografia połączyła tradycję, kulturę i dawne obyczaje. Weksylium to stało się spójnym obrazem dla tamtych wydarzeń. W późniejszej historii, kiedy już powstawały i organizowały się regulaminowe straże pożarne, dowiadywaliśmy się z ich kronik o typowych fundacyjnych sztandarach strażackich, ale to też nie wszędzie było oczywiste. Przykładem odstępstwa od reguły niech pozostanie działalność Łowickiej Straży Ogniowej i jej zamówienie na sztandar dla swojej organizacji.

Nietypowe zamówienie

Na skutek utraty w okresie Wielkiej Wojny swojego strażackiego sztandaru oraz uczczenia odzyskania przez kraj niepodległości zarząd Ochotniczej Straży Pożarnej z Łowicza w 1918 r. podjął decyzję o zakupie dla swojej jednostki nowego sztandaru, który miał okazać się dosyć nieregulaminowy i niespotykany. Chodziło o to, aby na jednym płacie wyhaftować wizerunek nie św. Floriana, lecz św. Wiktorii – patronki Łowicza i tamtejszych strażaków. Drugi z płatów sztandarowych miał być ozdobiony herbem przedstawiającym pelikana karmiącego swoje pisklęta. To z kolei nawiązanie do herbu miasta, w którym znajdują się dwa pelikany zwrócone do siebie grzbietami, a pomiędzy nimi rośnie zielone drzewo życia. Wizerunek karmiącego pelikana miał być zapewne zbliżony do obecnego herbu diecezji łowickiej, której patronką jest również św. Wiktoria. Oczywiście nie zapominajmy, że sztandar łowickiej straży pożarnej niepozbawiony miał być atrybutów strażackich i ważnych dla druhów dat, tj. 1879 – daty założenia stowarzyszenia i 1918 – zamówienia, uszycia, a następnie poświęcenia sztandaru. Zarząd łowickiej straży ogłosił konkurs na najlepsze projekty. Strażacki sąd konkursowy wyznaczył trzy nagrody pieniężne dla trzech najlepszych propozycji.

Te historie dowodzą, że straże pożarne miały śmiałość wyróżniania się i decydowania o sobie. Wpływały na swoją historię, tradycję i kulturę również poprzez to, co zaprojektowały i stworzyły. Pomimo regulaminów i instrukcji kierowały się również modą, chęcią innego spojrzenia na świat. Czasem o wszystkim mógł zadecydować przypadek, impuls, afirmacja albo chęć zbuntowania się.

Danuta Janakiewicz-Oleksy jest pracownikiem
Wydziału Dokumentacji Zbiorów CMP

Literatura:
[1] M. Rawita-Witanowski, *Zarys dziejów Piotrkowskiej Straży Ogniowej,* wyd. Obywatelski Komitet Jubileuszowy Ochotniczej Straży Ogniowej w Piotrkowie, Piotrków 1928, s. 3-4.
[2] E. Bimler-Mackiewicz, *Dawne i współczesne chorągwie cechowe nośnikami tradycyjnej symboliki rzemieślniczej,* wyd. Niepodległość i Pamięć 5/1 (10), Warszawa 1998, s. 135-144.
[3] Przegląd Pożarniczy 1918, nr 7/8, s. 62.
[4] Ustawa ogniowa dla miasta Przemyśla z 23 grudnia 1865 r., s. 7.
[5] *Policya Ogniowa i Budownicza*, tom 1 (zbiór przepisów prawnych), wyd. Przeglądu Sąd. i Administr., Lwów 1878, s. 15.

Majowe zamyślenia

kapelan krajowy
strażaków
ks. st. bryg.
dr Jan Krynicki

Z wielu powodów w naszym życiu nieustannie się spieszymy. Ciągle za czymś biegniemy, czegoś potrzebujemy, sądząc, że osiągniemy w ten sposób tak bardzo pożądane szczęście. Niezmiennie dochodzimy jednak do wniosku, że nie daje nam to ani szczęścia, ani radości. Doskonale tę ambiwalencję naszej ludzkiej natury odczuwamy w maju, najpiękniejszym miesiącu w całym roku. Cieszymy się zielenią przyrody, jej odradzającym się życiem, ale gdzieś w głębi serca czujemy, jak z każdą chwilą zmierzamy do śmierci. Jako chrześcijanie nie możemy jednak zapominać, że człowiek naznaczony jest transcendencją, a jego prawdziwym przeznaczeniem jest życie wieczne. Musimy wciąż na nowo przypominać sobie, że od wielkanocnego poranka historia ludzkości nie jest już taka sama, zmieniła swój bieg. Śmierć nie zdołała zatryumfować. Dzięki temu wciąż może rozpalać się na nowo nadzieja życia, nawet gdy po ludzku nie ma na to już większych szans. Zmartwychwstanie Jezusa przypomina nam jednak i o tym, że choć święta wielkanocne dobiegły końca, to nie zakończyła się powinność dawania świadectwa chrześcijańskiego świadectwa o przeznaczeniu człowieka nie do śmierci, lecz do pełni życia.

Powinność ta nabiera nowych wymiarów, gdy uświadamiamy sobie, że jako Polacy jesteśmy spadkobiercami naszych przodków, którzy Najświętszą Maryję Pannę uczynili Królową Korony Polskiej. W święto naszej Królowej na pierwszy plan nie mogą cisnąć się tylko błagania i prośby, które od wieków jej przedstawiamy, licząc na pomoc i wsparcie. Nie możemy zapominać o powinnościach, które wiążą się z Jej królowaniem, a których wciąż jako naród nie potrafimy wypełnić. Tak jak kolejne pokolenia Polaków zmagamy się z naszymi słabościami, podziałami i kłopotami z budowaniem tego, co stanowi dobro wspólne. Nie możemy zrozumieć, że tak jak Jej królowanie jest służbą, tak przestrzeń naszego życia wypełnić ma nie walka o panowanie, lecz właśnie służba.

To służba stanowi samą istotę chrześcijaństwa i kroczenia wymagającą drogą Ewangelii. W tym duchu swoją wiarę pojmował św. Florian. Ten rycerz i męczennik za wiarę z pierwszych wieków nieprzypadkowo więc patronuje strażakom, którzy mają w pierwszym rzędzie służyć innym ludziom. Jego świetlana postać od setek lat skłania szczególnie nas, strażaków, do tego, żeby zatrzymać się i zadumać nad naszą wiarą, ale i nad pełnioną służbą. W pierwszych dniach majowych, w trakcie wielu uroczystości ku czci św. Floriana, znajdźmy chwilę czasu na zadumę nad naszym strażackim powołaniem, które oznacza znacznie więcej niż tylko zawód. Troszcząc się oczywiście o właściwe kompetencje zawodowe, pozwalające profesjonalnie realizować naszą pracę, nie możemy zapominać o etosie rycerzy św. Floriana, o wyznawanych i realizowanych na co dzień wartościach. Wypełniajmy nimi codzienne, chrześcijańskie, rodzinne, zawodowe i społeczne życie, jako członkowie rodzin, Polacy, ale i funkcjonariusze PSP czy też druhowie OSP. Niech spojrzenie na św. Floriana służy naszemu duchowemu rozwojowi i wzrastaniu ku dojrzalszemu człowieczeństwu i chrześcijaństwu.

Wasz kapelan
ks. Jan Krynicki

System markerów behawioralnych w strukturze dowodzenia brytyjskiej straży pożarnej (*Development of a behavioural marker system for incident command in the UK fire and rescue service: THINCS*), Philip C. Butler, Robert C. Honey, Sabrina R. Cohen Hatton, Cognition, Technology & Work, opublikowany online (https://doi.org/10.1007/s10111-019-00539-6)

We wszystkich dziedzinach, w których bezpieczeństwo zależy w dużej mierze od człowieka, od wielu lat trwa dyskusja nad czynnikami, które mają wpływ na niezawodność. Z jednej strony bowiem jakość prowadzonych działań zależy od umiejętności i doświadczenia, z drugiej jednak nie można pomijać tzw. umiejętności miękkich. Jak podkreślają autorzy artykułu, dotyczy to każdej branży, w tym pożarnictwa. Nawet najlepsza znajomość obsługi sprzętu, jego możliwości czy procedur ratowniczych nie da maksymalizacji efektu działania człowieka, jeżeli nie będzie on odpowiednio przygotowany do podejmowania szybkich i trafnych decyzji czy też nie będzie miał zdolności zarządzania podwładnymi. Umiejętności twarde można jednak w pewien sposób zmierzyć, podając wymiar godzin ukończonego szkolenia lub liczbę wyjazdów do zdarzeń. Co z umiejętnościami miękkimi? Czy dysponujemy obiektywnymi środkami oceny kompetencji tego typu kierującego działaniami ratowniczymi? Odpowiedzi na to pytanie szukali autorzy artykułu. Przeprowadzili w Wielkiej Brytanii badanie ankietowe, na podstawie którego określili sześć najważniejszych przymiotów wzorowego dowódcy: asertywność, efektywne i bezpieczne prowadzenie działań, skuteczne podejmowanie decyzji, komunikatywność, odporność na czynniki stresowe, świadomość sytuacyjna oraz zdolność do pracy w zespole. Ponadto dla każdego z tych czynników zdefiniowano zestaw składowych, dzięki czemu stworzona została swoista mapa umiejętności miękkich pożądanych u dowódcy. Na podstawie badań określono także zachowania, które zdaniem autorów mają weryfikować, czy dowódca posiadł wachlarz owych optymalnych umiejętności. Właśnie te zachowania są markerami, których obecność, niczym w lekarskiej praktyce, ma dawać ilościowy dowód posiadania cech idealnego kierującego działaniami ratowniczymi.

Badanie efektu synergistycznego podczas gaszenia wodą oraz solami potasowymi (*Experimental study on the synergistic effect of fire extinguishing by water and potassium salts*), Zhang Tianwei, Liu Hao, Zhiyue Han, Wang Yong, Guo Zidong, Wang Chaoqing, Journal of Thermal Analysis and Calorimetry, opublikowany online (https://doi.org/10.1007/s10973-019-08234-4)

Wśród branżowców panuje przekonanie, że w czasach, kiedy halony stanowiły dozwolony środek gaśniczy, ochrona przeciwpożarowa była łatwiejszą dyscypliną. Niestety, dewastujący wpływ na środowisko naturalne na zawsze zamknął dostęp do halonów dla podmiotów komercyjnych. Z drugiej strony wymusiło to poszukiwanie nowych rozwiązań, spowodowało rozwój technologii wytwarzania mgły wodnej, proszków gaśniczych. Jak podkreślają autorzy, już od pewnego czasu analizowane jest pewne zjawisko. Otóż skuteczność gaśnicza dwóch różnych środków stosowanych jednocześnie przewyższa skuteczność każdego z nich z osobna, co zwane jest efektem synergistycznym. Tym razem pod lupę wzięto zestaw środków w postaci wody, mającej zdolność fizycznego gaszenia poprzez odbieranie ciepła, ograniczenie dostępu tlenu do paliwa, oraz soli potasowych, działających na poziomie chemicznym, poprzez ingerencję w samą reakcję spalania. Badanie polegało na przeprowadzeniu testów skuteczności gaśniczej dla samej wody oraz proszku gaśniczego, a następnie dla kombinacji tych środków. Autorzy wykazali, że tego typu mieszanina w istocie wpływa na skuteczność gaśniczą. Co więcej, jest ona zależna od zawartości soli w wodzie gaśniczej. Naturalnie występuje pewne optimum. Jak podkreślają autorzy, kluczową rolę odgrywa temperatura płomienia, która musi być w stanie spowodować rozkład termiczny soli potasowych, przez co rozpoczyna się proces chemicznego gaszenia pożaru. W artykule czytelnik odnajdzie wiele szczegółów: na temat zarówno samego procesu gaśniczego, jak również optymalnych parametrów proponowanej mieszaniny gaśniczej, dla której efekt synergistyczny został ostatecznie potwierdzony.

Działania gaśnicze podczas pożarów lasów oraz tworzenie pasów przeciwpożarowych: efektywność gaśnicza (*Fighting flames and forging firelines: wildfire suppression effectiveness at the fire edge*), Matt P. Plucinski, Current Forestry Reports 5/2019, s. 1-19.

Efektywność działań gaśniczych to pojęcie tak pojemne, jak zbiornik niejednego pojazdu pożarniczego. Jest trudna do oceny, ponieważ może być postrzegana przez pryzmat wielu czynników, a także przy zastosowaniu różnych skal. Wpływa na nią ogrom czynników, więc trudno oceniać ją w obiektywny sposób. A właśnie tego zadania podjął się autor prezentowanego artykułu. Dokonał on analizy obecnego stanu wiedzy, decydując się na ocenę efektywności gaśniczej względem czterech, kluczowych jego zdaniem, skal: płomieni, pasów przeciwpożarowych, działań jako całości oraz krajobrazu. Dlaczego efektywność jest oceniana na podstawie dwóch pierwszych skal? Otóż, jak wskazują badania laboratoryjne, kwestia doboru środków gaśniczych jest kluczowa przy pożarach lasów. Z kolei obserwacja przebiegu pożarów lasów pozwoliła na optymalizację doboru taktyki działań. Autor podkreśla także znaczenie możliwości dokładnego odtworzenia przebiegu pożaru i działań gaśniczych dla optymalizacji zalecanej taktyki na terenach leśnych. Lokalizatory GPS mogą także okazać się przydatne, a gromadzone w ten sposób dane są najdokładniejszą z dostępnych form analizy zdarzenia. Czytelnik z pewnością zada sobie pytanie: czy kwestia pożarów lasów w Polsce jest istotna? Rzeczywiście, statystyki w tej kwestii są dość łaskawe. Od znamiennego pożaru w Kuźni Raciborskiej tak katastrofalne zdarzenia nie miały miejsca, jeżeli nie brać pod uwagę działań polskich strażaków na terenie Federacji Rosyjskiej. Niezaprzeczalnie zauważalne są jednak zmiany klimatu, brak opadów deszczu i wzrost wietrzności w kraju, jak choćby w kwietniu tego roku, co daje efekt w postaci wysuszonej na wiór ściółki leśnej. Zanim zatem nie jest za późno, dlaczego nie czerpać z doświadczeń australijskich kolegów? Artykuł z pewnością można traktować jako nowy, odmienny nieco punkt widzenia problemu pożarów lasów.

st. bryg. w st. sp. dr inż. Waldemar Jaskółowski
kpt dr inż. Szymon Ptak pełni służbę
w Szkole Głównej Służby Pożarniczej

DIE BERUFS RETTER Journal of Hazardous Materials FACE AU RISQUE CRISIS RESPONSE FEUERWEHR MAGAZIN

Paryska brygada

Zaciekawiony informacjami zawartymi w artykule o strażakach z Paryża, postanowiłem sprawdzić, jak prezentują się oni od strony wirtualnej.

Witryna internetowa Paryskiej Brygady Straży Pożarnej www.pompiersparis.fr działa responsywnie w dwóch wersjach językowych. Wersja anglojęzyczna niestety nie jest aż tak rozbudowana, jak jej francuski odpowiednik, ale i tak możemy znaleźć tam sporo ciekawostek i informacji o tym specyficznym oddziale strażaków żołnierzy.

BSPP (*Brigade de sapeurs-pompiers de Paris*) angażuje się w różne inicjatywy edukacyjne, promocję wydarzeń ratowniczych i profilaktykę zdrowotną. Zgodnie z dzisiejszymi standardami witryna internetowa jest uzupełnieniem tych działań w portalach społecznościowych.

Strona jest czytelna, dlatego znalezienie informacji z ponad dwustuletniej historii formacji czy zdjęć interwencji z udziałem specyficznego paryskiego samochodu PSE, będącego połączeniem wozu gaśniczego i ambulansu, nie powinno sprawić nikomu problemu. Podobnie jak zakup pamiątki z emblematem BSPP w prowadzonym przez paryżan sklepie internetowym.

Najlepiej jednak będzie samemu przekonać się, co oferuje paryska straż pożarna w sieci.

TB

☑ WARTO PRZECZYTAĆ

Ratownictwo – między teorią a praktyką

„W ostatnich latach obserwujemy coraz większe zainteresowanie kwestiami bezpieczeństwa niemilitarnego. Znajduje to swoje pozytywne odniesienie w rozwiązaniach organizacyjnych, prawnych i zadaniowych w obszarze ochrony życia i zdrowia ludzi, środowiska i ratownictwa. Istniejący potencjał ratowniczy w ocenie niektórych środowisk wydaje się być rozproszony, a zatem mało skuteczny w obliczu gwałtownych, niespodziewanych zagrożeń.

(…) Należy podkreślić, że założeniem Autora jest opracowanie i zaprezentowanie teorii pomagającej lepiej, dogłębniej zrozumieć, czym ratownictwo jest w swojej istocie i jakie mechanizmy w nim funkcjonują oraz jakie czynniki determinują to funkcjonowanie. Realizacja tego zamiaru wymaga skupienia się na wielu zagadnieniach powiązanych ze sobą w mniejszym lub większym stopniu. Znalezienie złotego środka, równowagi między teorią a praktyką, jak zauważa autor, sprawi, że formułowana koncepcja sieci w ratownictwie będzie nosiła znamiona teorii naukowej oraz pozwoli rozwiązać problemy natury praktycznej." [z recenzji prof. dr. hab. Romualda Kalinowskiego]

„Przeprowadzone badania naukowe umożliwiły pokonanie barier poznawczych związanych ze współczesnymi dylematami natury teoretycznej, jak: integracja i ocena potencjału, a także praktycznej, czyli zapewnianie ciągłości działania i komunikacja kryzysowa. Zwieńczeniem naukowych rozważań autora było wykorzystanie elementów instrumentarium koncepcji sieci w ratownictwie i sformułowanie ogólnych założeń metodycznych służących rozwiązaniu współczesnych dotykających go problemów." [z recenzji prof. dr. hab. Arkadiusza Letkiewicza]

Paweł Gromek, *W sieci ratownictwa*, Szkoła Główna Służby Pożarniczej, Warszawa 2018, ISBN 978-83-950547-5-4.

STRAŻ NA ZNACZKACH

Strażacki design

20 lipca 2018 r. w urzędzie pocztowym przy Muzeum Pożarnictwa w miejscowości St. Florian w Austrii uroczyście wprowadzono do obiegu znaczek pocztowy, na którym zaprezentowano hełm strażacki nowej generacji Heros-Titan, będący również przykładem znakomitego wzornictwa przemysłowego. Producentem tego rewelacyjnego hełmu, o wadze zaledwie 1,3 kg, jest znana wszystkim pożarnikom firma Rosenbauer.

Maciej Sawoni

Patronat honorowy:

Minister Spraw Wewnętrznych i Administracji

Komendant Główny Państwowej Straży Pożarnej

Związek OSP RP

Targi Kielce
exhibition & congress centre

KIELCE IFRE-EXPO

III Międzynarodowe Targi Sprzętu i Wyposażenia Straży Pożarnej i Służb Ratowniczych

6-8.06.2019, Kielce

- zawody drużyn OSP
- widowiskowe pokazy
- wymiana wiedzy i doświadczeń
- najnowszy sprzęt pożarniczy

Wstęp wolny. Zapraszamy!

Patronat medialny: przegląd pożarniczy, Strażak w akcji, Promotor BHP, strażacki.pl, Remiza.pl polski serwis pożarniczy

www.ifre.pl